Installation Guide (Multilingual)

- TrueForce Core LED Urban Lamp (HPL/SON) Table of Content

Language	Page number
English (EN)	1
French (FR)	3
German (DE)	5
Dutch (NL)	7
Italian (IT)	9
Greek (EL)	11
Spanish (ES)	13
Portuguese (PT)	15
Swedish (SV)	17
Finnish (FI)	19
Danish (DA)	21
Norwegian (NO)	23
Czech (CS)	25
Polish (PL)	27
Hungarian (HU)	29
Slovak (SK)	31
Slovenian (SL)	33
Romania (RO)	35
Bulgarian (BG)	37
Estonian (ET)	39
Croatian (HR)	41
Latvian (LV)	43
Lithuanian (LT)	45

Tools and compatibility list



Installation Guide

— TrueForce Core LED Urban Lamp (HPL/SON)

Please take the time to read this installation guide. The guide contains important information and notes regarding the installation and operation.

⚠

- Always switch off the power supply before commencing work!
- Please read the installation instructions carefully and follow the wiring instructions to ensure safety.
- The product is NOT dimmable.
- The product can be operated on Direct Mains Only.
- The product is not compatible with high-frequency (HF) electronic gear or ElectroMagnetic (EM) gear. Please remove all igniters and capacitors installed.
- Suitable for use in operating temperature range between -30°C to +45°C.
- Do not change the structure or any components of the product to ensure safety.
- The product is designed to fit in standard IEC compliant E27/E40 lamp holders.
- The product should be installed by qualified professional.
- Perform inspection before installation to ensure the luminaire and lamp holder are in good condition to carry the weight and performance of the product.
- The product fulfills IP65 requirements except lamp cap, outdoor applications require the lamp to be used in luminaires with suitable IP rating.
- Lamp cap needs to be installed in correct IP rated socket.
- Please do not apply the product in applications which contains emergency or/and explosive proof luminaires.
- The total system performance may vary depending on the lighting/luminaire system.
- For latest information, please refer to www.signify.com.
- In case of doubt, please consult Philips representative.

DISCLAIMER:
Signify disclaims liability for any direct, indirect or incidental damages in case of installation performed either not according to this guide or not performed by a professional electrician.
Product in this QIG means the LED HPL lamp

CE RoHS COMPLIANT IP65 IP20

PHILIPS

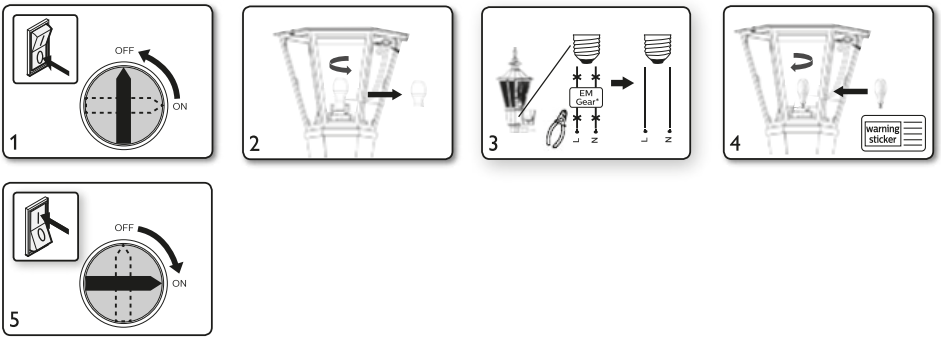

* - EM gear includes, EM ballast, ignitor and capacitor

	Caution, risk of electric shock! Do not dismount lamp housing and light source
	Dimming not allowed
EL	Lamp not suitable for emergency operation.
	Do not stare at the operating light source
	Please inform yourself about the local waste disposal, separation and collection system for electrical and electronic products and packaging. Please act according to your local rules and do not dispose your old product and packaging with your normal household waste. The correct disposal of the packaging, your product and/or batteries will help prevent potential negative consequences for the environment and human health. Batteries should be disposed separately from the municipal waste stream via designated collection facilities. When disposing a product that contains non-user replaceable batteries, the non-user replaceable batteries shall be removed by a professional.

© 2026 Signify Holding

signify

Philips and the Philips Shield Emblem are registered trademarks of Koninklijke Philips N.V.and are used under license

02/2026
www.signify.com/lighting

Tools and compatibility list



Guide d'installation

— TrueForce Core LED Urban Lamp (HPL/SON)

Prenez le temps de lire ce guide d'installation. Le guide contient des informations importantes et des notes concernant l'installation et le fonctionnement.

⚠

- Toujours couper l'alimentation électrique avant de commencer le travail !
- Veuillez lire attentivement les instructions d'installation et suivre les consignes de câblage pour garantir la sécurité.
- Le produit n'est PAS gradable.
- Le produit ne peut être utilisé qu'en alimentation directe sur le secteur.
- Le produit n'est pas compatible avec les appareils électroniques (HF) ou électromagnétiques (EM). Veuillez retirer tout amorceur et condensateur installé.
- Utilisable dans une plage de température de fonctionnement comprise entre -30 °C et +45 °C.
- Ne modifiez pas la structure ou aucun composant du produit pour garantir la sécurité.
- Le produit est conçu pour s'adapter aux douilles standard E27/E40 conformes à la norme IEC.
- Le produit doit être installé par un professionnel qualifié.
- Effectuez une inspection avant l'installation pour vous assurer que le luminaire et la douille sont en bon état pour supporter le poids et les performances du produit.
- Le produit répond aux exigences IP65, à l'exception de la douille. Les applications extérieures nécessitent que la lampe soit utilisée dans des luminaires avec un indice de protection IP approprié.
- La douille doit être installée dans une douille avec un indice de protection IP correct.
- Veuillez ne pas utiliser le produit dans des applications impliquant des luminaires de secours ou/et antidéflagrants.
- Les performances globales du système peuvent varier en fonction du système d'éclairage/luminaires.
- Pour les informations les plus récentes, veuillez consulter www.signify.com.
- En cas de doute, veuillez consulter un représentant Philips.

DISCLAIMER:
Signify décline toute responsabilité pour tout dommage direct, indirect ou accidentel en cas d'installation effectuée soit non conforme à ce guide, soit non effectuée par un électricien professionnel. Le terme "produit" dans ce QIG désigne la lampe LED HPL.

CE RoHS COMPLIANT IP65 IP20

PHILIPS

Pour la conversion des lampes conventionnelles ovales HPL/SON/CDO-ET et autres en raccordement direct au secteur

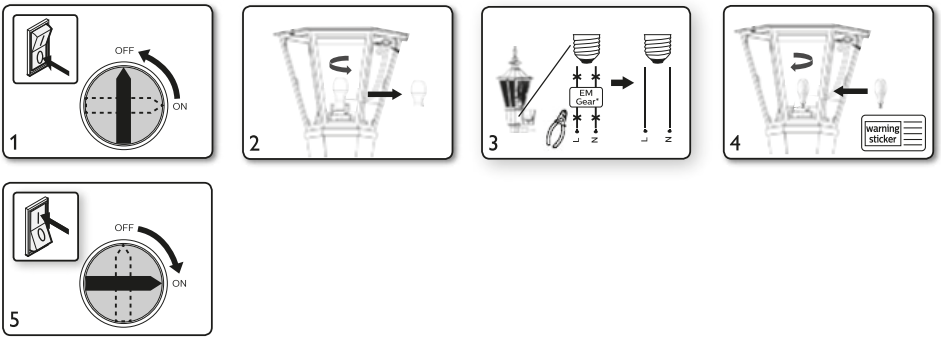

* - L'appareillage EM comprend un ballast EM, un amorceur et un condensateur.

	Attention, risque de choc électrique ! Ne démontez pas le boîtier de la lampe et la source lumineuse.
	Variation d'intensité interdite.
	Lampe non adaptée pour une utilisation en secours.
	Ne fixez pas la source lumineuse en fonctionnement.
	Renseignez-vous sur le système local d'élimination, de tri et de collecte des déchets d'équipements électriques et électroniques et de leurs emballages. Veuillez agir conformément à votre réglementation locale et ne pas jeter vos anciens produits et emballages avec vos ordures ménagères. L'élimination correcte de l'emballage, de votre produit et/ou des piles aidera à prévenir d'éventuelles conséquences négatives pour l'environnement et la santé humaine. Les piles doivent être éliminées séparément des ordures ménagères via des points de collecte désignés. Lors de l'élimination d'un produit contenant des piles non remplaçables par l'utilisateur, celles-ci doivent être retirées par un professionnel.

© 2026 Signify Holding

Signify

Philips and the Philips Shield Emblem are registered trademarks of Koninklijke Philips N.V.and are used under license

02/2026
www.signify.com/lighting

Tools and compatibility list



Installationsanleitung

— TrueForce Core LED Urban Lamp (HPL/SON)

Bitte nehmen Sie sich die Zeit, diese Installationsanleitung zu lesen. Die Anleitung enthält wichtige Informationen und Hinweise zur Installation und zum Betrieb.

⚠

- Vor Arbeitsbeginn immer die Stromversorgung abschalten!
- Bitte lesen Sie die Installationsanweisungen sorgfältig und befolgen Sie die Verkabelungsanweisungen, um die Sicherheit zu gewährleisten.
- Das Produkt ist NICHT dimmbar.
- Das Produkt kann NUR direkt an Netzspannung angeschlossen betrieben werden.
- Das Produkt ist nicht mit elektronischen (HF) (EVG) oder elektromagnetischen (KVG) Vorschaltgeräten kompatibel. Bitte entfernen Sie alle eingebauten Zündgeräte und Kondensatoren.
- Geeignet für den Einsatz im Betriebstemperaturbereich von -30°C bis +45°C.
- Verändern Sie nicht die Struktur oder Bauteile des Produkts, um die Sicherheit zu gewährleisten.
- Das Produkt ist für die Verwendung in IEC-konformen Standardfassungen E27/E40 ausgelegt.
- Das Produkt sollte von qualifiziertem Fachpersonal installiert werden.
- Führen Sie vor der Installation eine Prüfung durch, um sicherzustellen, dass Leuchte und Sockel in gutem Zustand sind, um das Gewicht und die Leistung des Produkts zu tragen.
- Das Produkt erfüllt die IP65-Anforderungen, ausgenommen des Lampensockels. Für den Außeneinsatz muss die Lampe in Leuchten mit geeigneter IP-Schutzart verwendet werden.
- Der Lampensockel muss in einer korrekt IP-geschützten Fassung installiert werden.
- Bitte verwenden Sie das Produkt nicht in Anwendungen, die Notbeleuchtungs- oder/und explosionsgeschützte Leuchten enthalten.
- Die Gesamtleistung des Systems kann je nach Beleuchtungs-/Leuchtensystem variieren.
- Die aktuellsten Informationen finden Sie auf www.signify.com
- Im Zweifelsfall wenden Sie sich bitte an einen Philips Vertreter.

DISCLAIMER:
Signify haftet nicht für direkte, indirekte oder zufällige Schäden, wenn die Installation entweder nicht gemäß dieser Anleitung oder nicht von einer Fachkraft für Elektrotechnik durchgeführt wird. Der Begriff "Produkt" in dieser Installationsanleitung bezeichnet die LED-HPL-Lampe.

CE RoHS COMPLIANT IP65 IP20

PHILIPS

Für die Umstellung von HPL-/SON-/CDO-ET- und anderen ovalen konventionellen Lampen auf Direktnetzbetrieb

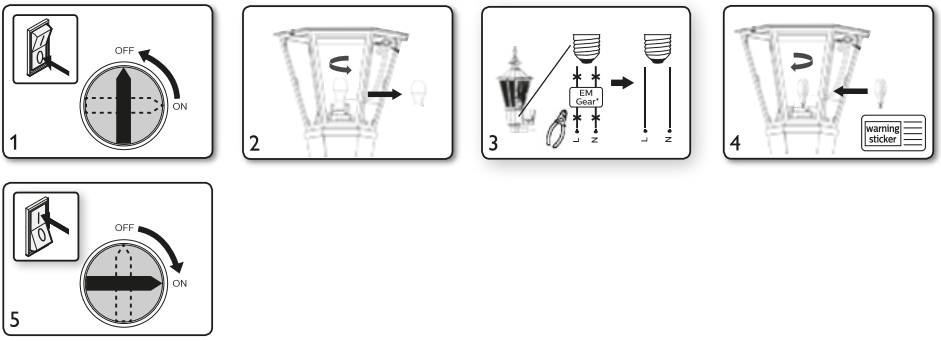

* - KVG-Komponenten umfassen: elektromagnetisches Vorschaltgerät, Zündgerät und Kondensator.

	Vorsicht, Stromschlaggefahr! Leuchtengestell und Lichtquelle nicht auseinanderbauen.
	Dimmbetrieb nicht zulässig.
EL	Lampe nicht für Notbetrieb geeignet.
	Schauen Sie nicht direkt in die eingeschaltete Lichtquelle
	"Mehr Information unter: https://www.signify.com/de-de/sustainability/sustainable-lighting Bitte informieren Sie sich über das örtliche Entsorgungssystem für Elektro- und Elektronikaltgeräte sowie Verpackungen. Bitte handeln Sie gemäß Ihren lokalen Vorschriften und entsorgen Sie Ihr altes Produkt und die Verpackung nicht mit dem normalen Hausmüll. Die richtige Entsorgung der Verpackung, Ihres Produkts und/oder der Batterien trägt dazu bei, potenzielle negative Folgen für Umwelt und menschliche Gesundheit zu verhindern. Batterien müssen separat vom Hausmüll über ausgewiesene Sammelstellen entsorgt werden. Bei der Entsorgung eines Produkts, das Batterien enthält, die nicht vom Benutzer ausgetauscht werden können, müssen diese Batterien von einem Fachmann entfernt werden. Bitte um sachgerechte Entsorgung."

© 2026 Signify Holding

Philips and the Philips Shield Emblem are registered trademarks of Koninklijke Philips N.V.and are used under license

02/2026
www.signify.com/lighting

Tools and compatibility list



Installatiehandleiding

— TrueForce Core LED Urban Lamp (HPL/SON)

Neem de tijd om deze installatiehandleiding te lezen. De handleiding bevat belangrijke informatie en opmerkingen over de installatie en het gebruik.

⚠

- Schakel altijd de stroomvoorziening uit voordat u aan het werk begint!
- Lees de installatie-instructies aandachtig en volg de bedradingsinstructies om veiligheid te garanderen.
- Het product is NIET dimbaar.
- Het product werkt alleen op directe netspanning.
- Het product is niet compatibel met elektronische (HF) of elektromagnetische (EM) apparatuur. Verwijder alle geïnstalleerde ontstekers en condensatoren.
- Geschikt voor gebruik in een bedrijfstemperatuurbereik tussen -30°C en +45°C.
- Verander niet de structuur of onderdelen van het product om veiligheid te garanderen.
- Het product is ontworpen om te passen in standaard IEC-conforme E27/E40-lampenvoeten.
- Het product moet worden geïnstalleerd door een gekwalificeerde professional.
- Voer vóór installatie een inspectie uit om ervoor te zorgen dat de armatuur en de lampvoet in goede staat zijn om het gewicht en de prestaties van het product te dragen.
- Het product voldoet aan IP65-eisen, behalve de lampvoet. Buitentoepassingen vereisen dat de lamp wordt gebruikt in armaturen met een geschikte IP-classificatie.
- Lampvoet moet worden geïnstalleerd in een voet met juiste IP-classificatie.
- Gebruik het product niet in toepassingen met nood- en/of explosiebestendige armaturen.
- De algehele systeemprestaties kunnen variëren, afhankelijk van het verlichtingssysteem/armatuursysteem.
- Voor de nieuwste informatie, raadpleeg www.signify.com.
- Raadpleeg bij twijfel een Philips-vertegenwoordiger.

DISCLAIMER:

Signify aanvaardt geen aansprakelijkheid voor enige directe, indirecte of incidentele schade bij installatie die niet volgens deze handleiding of niet door een professionele elektricien wordt uitgevoerd. 'Product' in deze QIG verwijst naar de LED HPL -lamp.

CE RoHS COMPLIANT IP65 IP20

PHILIPS

Voor het omschakelen van HPL-/SON-/CDO-ET- en andere ovale conventionele lampen naar directe netvoeding

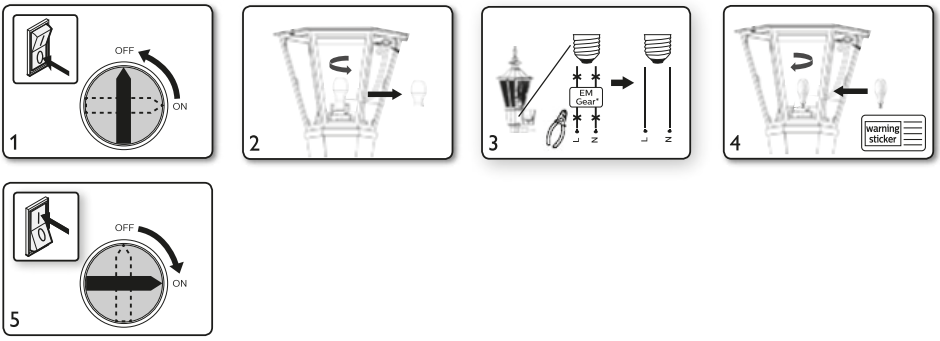

* - EM-apparatuur omvat: EM-voorzetapparaat, ontsteker en condensator.

	Waarschuwing, gevaar voor elektrische schok! Demonteer het lampomhulsel en de lichtbron niet.
	Dimmen niet toegestaan.
EL	Lamp niet geschikt voor noodverlichting.
	Kijk niet rechtstreeks in de werkende lichtbron.
	Informeer uzelf over het lokale systeem voor afvalverwijdering, scheiding en inzameling van elektrische en elektronische producten en verpakkingen. Handel volgens uw lokale regels en gooi uw oude product en verpakking niet bij het gewone huishoudelijk afval. De juiste verwijdering van de verpakking, uw product en/of batterijen helpt mogelijke negatieve gevolgen voor het milieu en de menselijke gezondheid te voorkomen. Batterijen moeten gescheiden van het huishoudelijk afval worden ingeleverd bij aangewezen inzamelpunten. Bij het weggooien van een product met niet-vervangbare batterijen moeten deze batterijen door een professional worden verwijderd.

© 2026 Signify Holding

Signify

Philips and the Philips Shield Emblem are registered trademarks of Koninklijke Philips N.V.and are used under license

02/2026
www.signify.com/lighting

Tools and compatibility list



Guida all'installazione

— TrueForce Core LED Urban Lamp (HPL/SON)

Per favore, prendetevi del tempo per leggere questa guida all'installazione. La guida contiene informazioni importanti e note riguardanti l'installazione e il funzionamento.

⚠

- Spegnere sempre l'alimentazione elettrica prima di iniziare i lavori!
- Leggere attentamente le istruzioni di installazione e seguire le istruzioni di cablaggio per garantire la sicurezza.
- Il prodotto NON è dimmerabile.
- Il prodotto può essere alimentato solo dalla Rete Diretta.
- Il prodotto non è compatibile con apparecchiature elettroniche (HF) o elettromagnetiche (EM). Rimuovere tutti gli accenditori e i condensatori installati.
- Adatto all'uso nell'intervallo di temperatura di funzionamento compreso tra -30°C e +45°C.
- Non modificare la struttura o alcun componente del prodotto per garantire la sicurezza.
- Il prodotto è progettato per adattarsi a portalampade standard E27/E40 conformi alla norma IEC.
- Il prodotto deve essere installato da un professionista qualificato.
- Eseguire un'ispezione prima dell'installazione per assicurarsi che l'apparecchio e il portalampada siano in buone condizioni per sostenere il peso e le prestazioni del prodotto.
- Il prodotto soddisfa i requisiti IP65, ad eccezione del portalampada. Le applicazioni esterne richiedono che la lampada venga utilizzata in apparecchi con un'adeguata classificazione IP.
- Il portalampada deve essere installato in una presa con la corretta classificazione IP.
- Non utilizzare il prodotto in applicazioni che contengono apparecchi di emergenza e/o a prova di esplosione.
- Le prestazioni totali del sistema possono variare a seconda del sistema di illuminazione/apparecchio.
- Per informazioni aggiornate, fare riferimento a www.signify.com.
- In caso di dubbio, consultare il rappresentante Philips.

DISCLAIMER:
Signify declina ogni responsabilità per eventuali danni diretti, indiretti o incidentali in caso di installazione eseguita non conforme a questa guida o non eseguita da un elettricista professionista. "Prodotto" in questa QIG si riferisce alla lampada a LED HPL.

CE RoHS COMPLIANT IP65 IP20

PHILIPS

Per la conversione delle lampade convenzionali ovali HPL/SON/CDO-ET e altre ad alimentazione diretta di rete

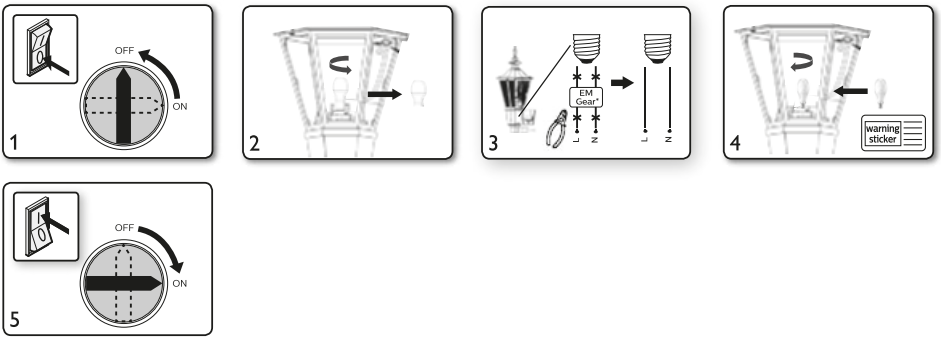

* - L'apparecchiatura EM include: reattore EM, accenditore e condensatore.

	Attenzione, pericolo di scosse elettriche! Non smontare l'alloggiamento della lampada e la sorgente luminosa.
	Dimming non consentito.
	Lampada non adatta per funzionamento di emergenza.
	Non fissare la sorgente luminosa in funzione.
	Informatevi sul sistema locale di smaltimento, separazione e raccolta dei rifiuti elettrici ed elettronici e dei loro imballaggi. Agire secondo le norme locali e non gettare il vecchio prodotto e l'imballaggio con i normali rifiuti domestici. Lo smaltimento corretto dell'imballaggio, del prodotto e/o delle batterie contribuirà a prevenire potenziali conseguenze negative per l'ambiente e la salute umana. Le batterie devono essere smaltite separatamente dai rifiuti urbani tramite appositi centri di raccolta. Quando si smaltisce un prodotto contenente batterie non sostituibili dall'utente, le batterie devono essere rimosse da un professionista.

© 2026 Signify Holding

signify

Philips and the Philips Shield Emblem are registered trademarks of Koninklijke Philips N.V.and are used under license

02/2026
www.signify.com/lighting

Tools and compatibility list



Οδηγός Εγκατάστασης

— TrueForce Core LED Urban Lamp (HPL/SON)

Αφιερώστε χρόνο για να διαβάσετε τον οδηγό εγκατάστασης. Ο οδηγός περιέχει σημαντικές πληροφορίες και σημειώσεις σχετικά με την εγκατάσταση και τη λειτουργία.

⚠

- Να αποσυνδέετε πάντα την παροχή ρεύματος πριν ξεκινήσετε τις εργασίες!
- Διαβάστε προσεκτικά τις οδηγίες εγκατάστασης και ακολουθήστε τις οδηγίες καλωδίωσης για να διασφαλίσετε την ασφάλεια.
- Το προϊόν ΔΕΝ διαθέτει ρύθμιση έντασης φωτεινότητας.
- Το προϊόν λειτουργεί μόνο με απευθείας σύνδεση στο δίκτυο.
- Το προϊόν δεν είναι συμβατό με ηλεκτρονικά (HF) ή ηλεκτρομαγνητικά (EM) όργανα. Παρακαλούμε αφαιρέστε τους εγκατεστημένους εκινητές και πυκνωτές.
- Κατάλληλο για χρήση σε εύρος θερμοκρασίας λειτουργίας μεταξύ -30°C έως +45°C.
- Μην τροποποιείτε τη δομή ή οποιοδήποτε εξάρτημα του προϊόντος για να διασφαλίζετε την ασφάλεια.
- Το προϊόν είναι σχεδιασμένο να τοποθετείται σε βάσεις λαμπτήρων E27/E40 που συμμορφώνονται με το πρότυπο IEC.
- Το προϊόν θα πρέπει να εγκατασταθεί από εξειδικευμένο επαγγελματία.
- Πραγματοποιήστε έλεγχο πριν από την εγκατάσταση για να διασφαλίσετε ότι το φωτιστικό και η βάση του λαμπτήρα είναι σε καλή κατάσταση ώστε να αντέξουν το βάρος και την απόδοση του προϊόντος.
- Το προϊόν πληροί τις απαιτήσεις IP65 εκτός από τη βάση (ντουί) του λαμπτήρα, για εφαρμογές σε εξωτερικό χώρο απαιτείται ο λαμπτήρας να χρησιμοποιείται σε φωτιστικά με κατάλληλο IP.
- Η βάση (ντουί) του λαμπτήρα πρέπει να εγκατασταθεί σε φωτιστικό με σωστό IP.
- Παρακαλούμε να μην χρησιμοποιείτε το προϊόν σε εφαρμογές που περιλαμβάνουν φωτιστικά ασφαλείας ή/και ανθεκτικά σε εκρήξεις.
- Η συνολική απόδοση του συστήματος μπορεί να διαφέρει ανάλογα με το σύστημα φωτισμού/φωτιστικών.
- Για τις πιο πρόσφατες πληροφορίες, παρακαλούμε συμβουλευτείτε το www.signify.com.
- Σε περίπτωση αμφιβολίας, παρακαλούμε συμβουλευτείτε έναν εκπρόσωπο της Signify.

DISCLAIMER:
Η Signify δεν φέρει ευθύνη για τυχόν άμεσες, έμμεσες ή τυχαίες ζημιές σε περίπτωση που η εγκατάσταση δεν έγινε σύμφωνα με τον παρόντα οδηγό ή δεν εκτελέστηκε από επαγγελματία ηλεκτρολόγο. Το προϊόν στον παρόντα οδηγό εγκατάστασης (QIG) αναφέρεται στο λαμπτήρα LED HPL.

CE RoHS COMPLIANT IP65 IP20

PHILIPS

Για τη μετατροπή ωοειδών συμβατικών λαμπτήρων HPL/SON/CDO-ET και άλλων σε απευθείας σύνδεση στο δίκτυο

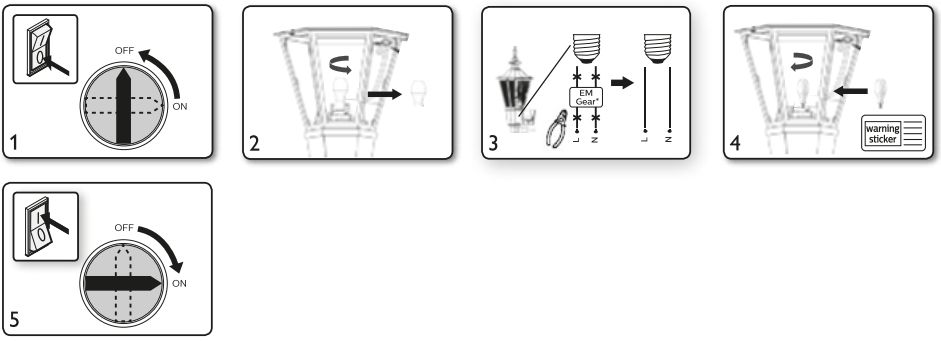

* - Τα ηλεκτρομαγνητικά εξαρτήματα περιλαμβάνουν ηλεκτρομαγνητικό μπάλαστ, εκκινητή και πυκνωτή.

	Προσοχή, κίνδυνος ηλεκτροπληξίας! Μην αποσυναρμολογήσετε το περίβλημα του λαμπτήρα και την πηγή φωτός.
	Δεν επιτρέπεται η ρύθμιση της έντασης φωτεινότητας (dimming).
EL	Ο λαμπτήρας δεν είναι κατάλληλος για λειτουργία σε σύστημα φωτισμού ασφαλείας.
	Μην κοιτάτε απευθείας την ενεργή πηγή φωτισμού.
	Παρακαλούμε ενημερωθείτε σχετικά με το τοπικό σύστημα απόρριψης, διαχωρισμού και συλλογής των ηλεκτρικών και ηλεκτρονικών προϊόντων και των συσκευασιών τους. Ενεργείστε σύμφωνα με τους τοπικούς σας κανόνισμούς και μην απορρίπτετε το παλιό σας προϊόν και τη συσκευασία του, μαζί με τα οικιακά σας απορρίματα. Η σωστή απόρριψη της συσκευασίας, του προϊόντος ή/και των μπαταριών σας θα βοηθήσει στην πρόληψη πιθανών αρνητικών συνεπειών για το περιβάλλον και την ανθρώπινη υγεία. Οι μπαταρίες θα πρέπει να απορρίπτονται ξεχωριστά από τα αστικά απορρίμματα μέσω εξουσιοδοτημένων εγκαταστάσεων συλλογής. Κατά την απόρριψη προϊόντος που περιέχει μη αντικαταστάσιμες από τον χρήστη μπαταρίες, οι μπαταρίες αυτές θα πρέπει να αφαιρούνται από επαγγελματία.

© 2026 Signify Holding
Philips and the Philips Shield Emblem are registered trademarks of Koninklijke Philips N.V.and are used under license

02/2026
www.signify.com/lighting

Tools and compatibility list



Guía de Instalación

— TrueForce Core LED Urban Lamp (HPL/SON)

Por favor, resérvese el tiempo para leer esta guía de instalación. La guía contiene información importante y notas relacionadas con la instalación y el funcionamiento.

⚠

- ¡Apague siempre el suministro eléctrico antes de comenzar a trabajar!
- Lea cuidadosamente las instrucciones de instalación y siga las instrucciones de cableado para garantizar la seguridad.
- El producto NO es regulable.
- El producto solo puede funcionar conectado directamente a la red eléctrica.
- El producto no es compatible con equipos electrónicos (HF) ni electromagnéticos (EM). Retire todos los arrancadores y capacitadores instalados.
- Adecuado para uso en un rango de temperatura de funcionamiento entre -30°C y +45°C.
- No cambie la estructura ni ningún componente del producto para garantizar la seguridad.
- El producto está diseñado para encajar en portalámparas estándar E27/E40 compatibles con IEC.
- El producto debe ser instalado por un profesional cualificado.
- Realice una inspección antes de la instalación para asegurarse de que la luminaria y el portalámparas estén en buenas condiciones para soportar el peso y el funcionamiento del producto.
- El producto cumple con los requisitos IP65 excepto el casquillo de la lámpara; para aplicaciones exteriores, la lámpara debe utilizarse en luminarias con un grado de protección IP adecuado.
- El casquillo de la lámpara debe instalarse en un portalámparas con el grado de protección IP correcto.
- No utilice el producto en aplicaciones que contengan luminarias de emergencia o a prueba de explosión.
- El rendimiento total del sistema puede variar según el sistema de iluminación/luminaria.
- Para obtener la información más reciente, consulte www.signify.com.
- En caso de duda, consulte con un representante de Philips.

DISCLAIMER:
Signify declina toda responsabilidad por daños directos, indirectos o incidentales en caso de que la instalación se realice de manera no conforme a esta guía o no sea realizada por un electricista profesional. "Producto" en esta QIG se refiere a la lámpara LED HPL.

CE RoHS COMPLIANT IP65 IP20

PHILIPS

Para la conversión de lámparas convencionales ovales HPL/SON/CDO-ET y otras a conexión directa a la red

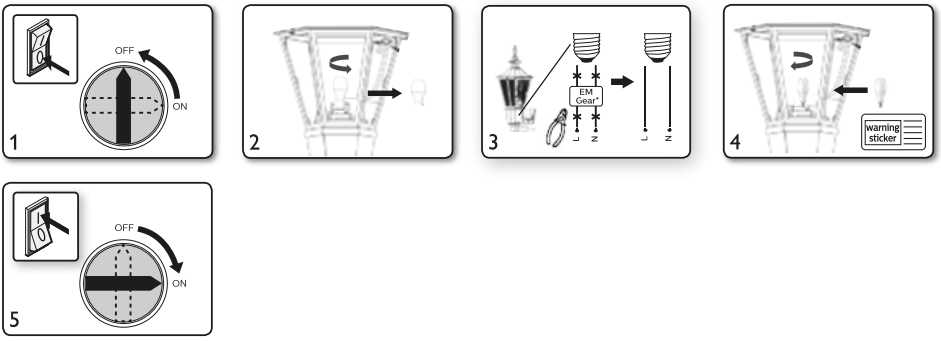

* - El equipo EM incluye: balasto EM, arrancador y condensador.

	¡Precaución, riesgo de descarga eléctrica! No desmonte la carcasa de la lámpara ni la fuente de luz.
	No se permite el regulado.
EL	Lámpara no apta para funcionamiento de emergencia.
	No mire fijamente la fuente de luz en funcionamiento.
	Infórmese sobre el sistema local de eliminación, separación y recogida de residuos de aparatos eléctricos y electrónicos y sus envases. Actúe de acuerdo con sus normas locales y no deseche su producto viejo y su embalaje con la basura doméstica normal. La correcta eliminación del embalaje, de su producto y/o de las baterías ayudará a prevenir posibles consecuencias negativas para el medio ambiente y la salud humana. Las baterías deben desecharse por separado de la corriente de residuos municipales a través de instalaciones de recogida designadas. Al desechar un producto que contenga baterías no reemplazables por el usuario, estas baterías deberán ser retiradas por un profesional.

© 2026 Signify Holding
Philips and the Philips Shield Emblem are registered trademarks of Koninklijke Philips N.V.and are used under license

02/2026
www.signify.com/lighting

Tools and compatibility list



Guia de Instalação

— TrueForce Core LED Urban Lamp (HPL/SON)

Por favor, reserve tempo para ler este guia de instalação. O guia contém informações e notas importantes sobre a instalação e o funcionamento.

⚠

- Desligue sempre o fornecimento de energia antes de iniciar o trabalho!
- Leia as instruções de instalação com atenção e siga as instruções de ligação para garantir a segurança.
- O produto NÃO é regulável.
- O produto apenas pode ser operado quando ligado diretamente à rede elétrica.
- O produto não é compatível com equipamentos eletrónicos (HF) ou eletromagnéticos (EM). Remova todo o dispositivo de ignição e condensador instalados.
- Adequado para utilização numa faixa de temperatura de operação entre -30°C a +45°C.
- Não altere a estrutura ou qualquer componente do produto para garantir a segurança.
- O produto foi projetado para se encaixar em suportes de lâmpada E27/E40 padrão compatíveis com IEC.
- O produto deve ser instalado por um profissional qualificado.
- Realize uma inspeção antes da instalação para garantir que o luminário e o suporte da lâmpada estão em boas condições para suportar o peso e o desempenho do produto.
- O produto cumpre os requisitos IP65, exceto a base da lâmpada. Aplicações exteriores exigem que a lâmpada seja usada em luminárias com classificação IP adequada.
- A lâmpada deve ser instalada num portalâmpada com a classificação IP adequada.
- Por favor, não aplique o produto em aplicações que contenham luminárias de emergência ou/ou à prova de explosão.
- O desempenho total do sistema pode variar dependendo do sistema de iluminação/luminária.
- Para obter informações atualizadas, consulte www.signify.com.
- Em caso de dúvida, consulte um representante da Philips.

DISCLAIMER:
A Signify declina qualquer responsabilidade por quaisquer danos diretos, indiretos ou incidentais caso a instalação não seja realizada de acordo com este guia ou não seja efetuada por um eletricista profissional. "Produto" neste QIG refere-se à lâmpada LED HPL.

CE RoHS COMPLIANT IP65 IP20

PHILIPS

Para a conversão de lâmpadas convencionais ovais HPL/SON/CDO-ET e outras para ligação direta à rede

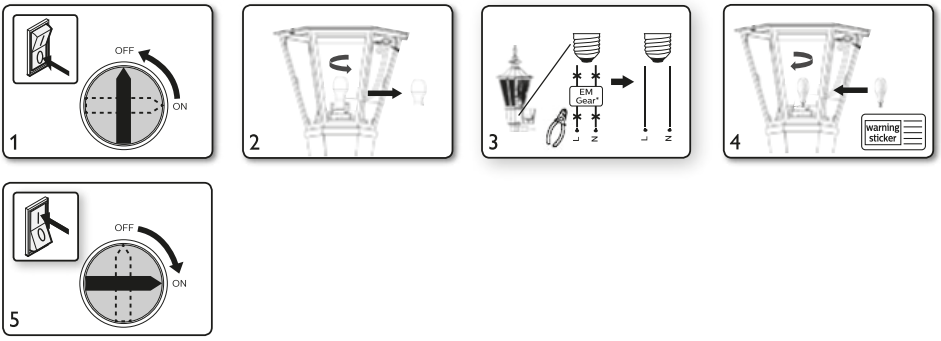

* - Os equipamentos EM incluem: balastro EM, dispositivo de ignição e condensador.

	Cuidado, risco de choque elétrico! Não desmonte a caixa da lâmpada e a fonte de luz.
	Regulação não permitida.
EL	Lâmpada não adequada para operação de emergência.
	Não olhe diretamente para a fonte de luz em funcionamento.
	Informe-se sobre o sistema local de eliminação, separação e recolha de resíduos de equipamentos elétricos e eletrónicos e das suas embalagens. Aja de acordo com as regras locais e não deite fora o seu produto antigo e a embalagem com o seu lixo doméstico normal. A eliminação correta da embalagem, do seu produto e/ou baterias ajudará a evitar potenciais consequências negativas para o ambiente e a saúde humana. As baterias devem ser eliminadas separadamente dos resíduos urbanos através de instalações de recolha designadas. Ao eliminar um produto que contenha baterias não substituíveis pelo utilizador, estas baterias devem ser removidas por um profissional.

© 2026 Signify Holding

signify

Philips and the Philips Shield Emblem are registered trademarks of Koninklijke Philips N.V.and are used under license

02/2026
www.signify.com/lighting

Tools and compatibility list



Installationsguide

— TrueForce Core LED Urban Lamp (HPL/SON)

Vänligen ta dig tid att läsa denna installationsguide. Guiden innehåller viktig information och anmärkningar gällande installation och drift.

⚠

- Stäng alltid av strömförsörjningen innan du påbörjar arbetet!
- Var god läs installationsanvisningarna noga och följ instruktionerna för kabelanslutning för att säkerställa säkerheten.
- Produkten är INTE dimbar.
- Produkten kan endast drivas med direkt anslutning till elnätet.
- Produkten är inte kompatibel med elektroniska (HF) don eller elektromagnetiska (EM) don. Var god ta bort tändare och kondensator.
- Lämplig för användning i drifttemperaturer mellan -30°C och +45°C.
- För att säkerställa säkerheten, ändra inte produktens struktur eller några av dess komponenter.
- Produkten är utformad för att passa i standard IEC-godkända E27/E40 lampsocklar .
- Produkten ska installeras av kvalificerad personal.
- Utför inspektion innan installation för att säkerställa att armaturen och lampfästet är i gott skick för att bära produktens vikt och prestanda.
- Produkten uppfyller IP65-krav undantaget lampsockeln. Utomhusanvändning kräver att lampan används i armaturer med lämplig IP-klass.
- Lampsockeln måste installeras i ett korrekt IP-klassat fäste.
- Var god använd inte produkten i användningsområden som innehåller nödljus och/eller explosionssäkra armaturer.
- Den totala systemprestandan kan variera beroende på belysnings- eller armaturssystem.
- För den senaste informationen, var god se www.signify.com.
- Vid frågor, var god kontakta din Signify-representant.

DISCLAIMER:
Signify ansvarar inte för några direkta, indirekta eller oavsiktliga skador i de fall installationen inte utförs enligt denna guide eller inte utförs av en yrkesmässig elektriker. Med produkt i denna QIG menas en LED HPL lampa.

CE RoHS COMPLIANT IP65 IP20

PHILIPS

För omställning av HPL-/SON-/CDO-ET- och andra ovala konventionella lampor till direktnätanslutning

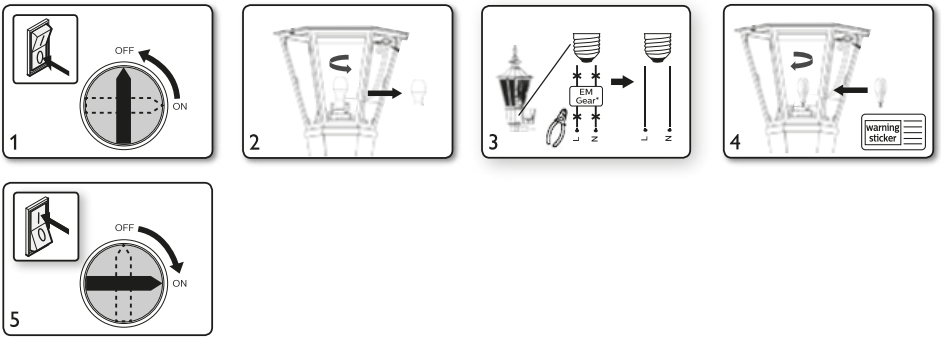

* - Med EM utrustning menas : EM-don, tändare och kondensator.

	Varning, risk för elektrisk stöt! Demontera inte lampsockel och ljuskälla.
	Dimring är inte tillåten.
	Lampan är inte lämplig för nödljusdrift.
	Titta inte direkt in i tänd ljuskälla.
	Var god informera dig om det lokala systemet för avfallshantering, sortering och insamling av elektriska och elektroniska produkter samt förpackningar. Var god agera enligt dina lokala regler och släng inte ditt gamla produkter och förpackningar med ditt normala hushållsavfall. Korrekt hantering av förpackningen, din produkt och/eller batterier kommer hjälpa till att förhindra möjliga negativa konsekvenser för miljön och människors hälsa. Batterier ska kasseras separat från hushållsavfallet via särskilda insamlingsställen. Vid hantering av en produkt som innehåller batterier som inte går att byta av användaren, ska batterierna tas bort av en professionell.

© 2026 Signify Holding

Signify

Philips and the Philips Shield Emblem are registered trademarks of Koninklijke Philips N.V.and are used under license

02/2026
www.signify.com/lighting

Tools and compatibility list



Asennusohje

— TrueForce Core LED Urban Lamp (HPL/SON)

Lue tämä asennusohje huolella. Opas sisältää tärkeää tietoa valonlähteiden asennuksesta ja käytöstä.

⚠

- Katkaise aina virta ennen asennusta!
- Lue asennusohje huolellisesti ja noudata ohjeita, jotta asennus sujuisi mahdollisimman turvallisesti.
- Tuotetta EI voi himmentää.
- Tuote on yhteensopiva vain suoralle verkkovirralle.
- Tuote ei ole yhteensopiva elektronisten (HF) liitäntälaitteiden ja magneettisten kuristimien (EM)* kanssa. Poista kaikki asennetut sytyttimet ja kondensaattorit.
- Käyttölämpötila -30…+45 °C.
- Älä muuta tuotteen rakennetta tai osia, jotta käyttö olisi turvallista.
- Tuote sopii IEC-standardien mukaisiin E27-/E40-lampunkantoihin.
- Tuotteen saa asentaa vain pätevä sähköasentaja.
- Tarkista ennen asennusta valaisimen ja lampunkannan kunto, ja että ne soveltuvat tuotteelle.
- Tuotteella on IP65-luokitus lukuun ottamatta lampunkantaa. Jos tuotetta käytetään ulkotiloissa, on se asennettava IP-luokitukseltaan sopivaan valaisimiseen.
- Lampunkannan on oltava tiivistetty oikean IP-luokituksen takaamiseksi.
- Älä käytä tuotetta asennuksissa, jotka sisältävät turvavalaisimia ja/tai räjähdyssuojattuja valaisimia.
- Valaistusratkaisun kokonaisteho voi vaihdella valaisimesta riippuen.
- Löydät viimeisimmät tiedot osoitteesta www.signify.com.
- Jos sinulla on kysyttävää, ota yhteyttä Signifyn edustajaan.

DISCLAIMER:
Signify ei ota vastuuta mistään suorista, epäsuorista tai satunnaisista vahingoista, jos asennusta ei tehdä tämän ohjeen mukaan tai jos sitä ei tee sähköasentaja. Tässä tuote tarkoittaa LED HPL -lamppua.

CE RoHS COMPLIANT IP65 IP20

PHILIPS

HPL-/SON-/CDO-ET- ja muiden ovaalien perinteisten lamppujen muuntamiseksi suoraan verkkovirtaan

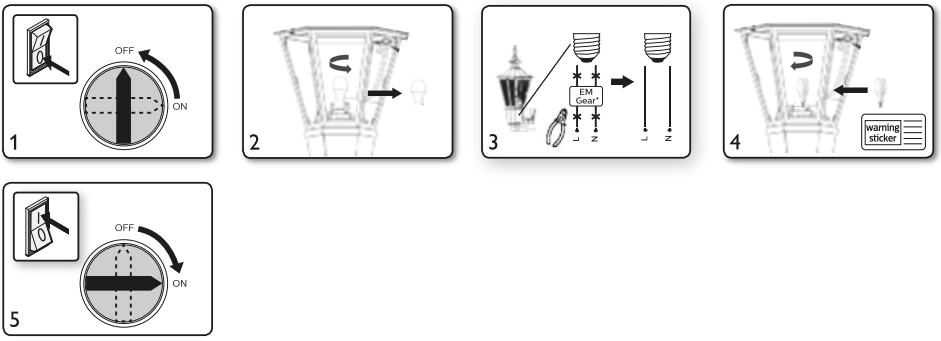

* - Tarkoittaa magneettista kuristinta, sytytintä ja kondensaattoria

	Varoitus, sähköiskun vaara! Älä pura valaisimen runkoa tai valonlähdettä.
	Ei saa himmentää.
EL	Valonlähde ei sovellu turvavalaistukseen.
	Älä katso suoraan päällä olevaan valonlähteeseen
	Tutustu paikalliseen sähkö- ja elektroniikkatuotteiden sekä niiden pakkausten lajitteluun ja jätehuoltoon. Toimi paikallisten määräysten mukaan äläkä hävitä vanhaa tuotetta ja sen pakkausta tavallisen kotitalousjätteen mukana. Pakkauksen, tuotteen ja akkujen oikeanlain en hävittäminen ehkäisee negatiivisia vaikutuksia ympäristöön ja ihmisten terveyteen. Akut tulee hävittää erillään kotitalousjätteestä viemällä ne määritettyyn kierrätyspistee seen. Jos hävitettävässä tuotteessa on akku, jota käyttäjä ei voi irrottaa, tulee ammatti laisen poistaa akku.

© 2026 Signify Holding

Signify

Philips and the Philips Shield Emblem are registered trademarks of Koninklijke Philips N.V.and are used under license

02/2026
www.signify.com/lighting

Tools and compatibility list



Installationsvejledning

— TrueForce Core LED Urban Lamp (HPL/SON)

Tag dig tid til at læse denne installationsvejledning. Vejledningen indeholder vigtige oplysninger og bemærkninger vedrørende installation og brug.

⚠

- Sluk altid for strømforsyningen, før arbejdet påbegyndes!
- Læs venligst installationsvejledningen omhyggeligt, og følg el-installationsvejledningen for at sikre sikkerheden.
- Produktet er IKKE dæmpbart.
- Produktet kan kun drives ved direkte tilslutning til 230V.
- Produktet er ikke kompatibelt med elektronisk (HF) forkobling eller elektromagnetisk (EM) forkobling. Fjern venligst alle installerede tændere og kondensatorer.
- Egnet til brug i driftstemperaturer mellem -30°C og +45°C.
- Ændr ikke produktets struktur eller nogen af dets komponenter for at sikre sikkerheden.
- Produktet er designet til at passe i standard IEC-overensstemmende E27/E40 lampestel.
- Produktet bør installeres af kvalificeret fagpersoner.
- Udfør en inspektion før installationen for at sikre, at armaturet og soklen er i god stand til at bære produktets vægt og ydeevne.
- Produktet opfylder IP65-kravene, undtagen ved soklen. Til udendørs anvendelser skal lyskilden bruges i armaturer med en passende IP-klassificering.
- Soklen skal installeres i den korrekte IP-klassificerede fatning.
- Anvend ikke produktet i anvendelser, der indeholder nødbelysningsarmaturer og/eller eksplosionssikre armaturer.
- Systemets samlede ydeevne kan variere afhængigt af belysningssystemet eller armaturet.
- For den seneste information, besøg www.signify.com.
- Ved tvivl, kontakt venligst din Signify repræsentant.

DISCLAIMER:
Signify fraskriver sig ethvert ansvar for eventuelle direkte, indirekte eller tilfældige skader i tilfælde af installation, der enten ikke udføres i henhold til denne vejledning eller ikke udføres af en professionel elektriker. Produkt i denne QIG betyder LED HPL lampen.

CE RoHS COMPLIANT IP65 IP20

PHILIPS

Til omstilling af HPL-/SON-/CDO-ET- og andre ovale konventionelle lamper til direkte tilslutning til nettet

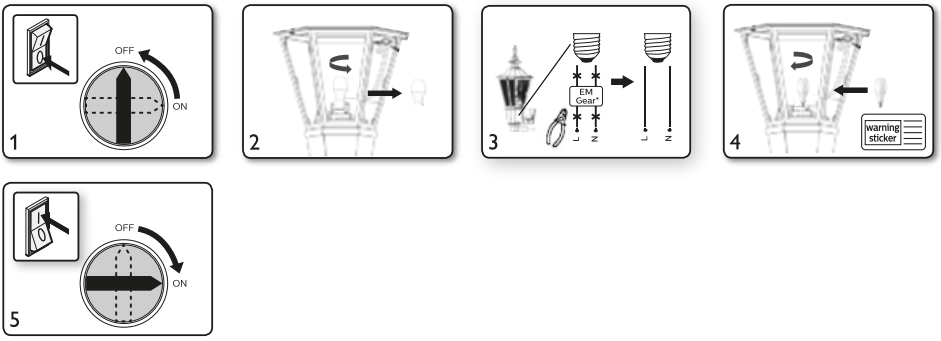

* - EM-udstyr inkluderer: EM-forkobling, tænder og kondensator.

	Advarsel, risiko for elektrisk stød! Demonter ikke armaturhus og lyskilde.
	Dæmpning er ikke tilladt.
EL	Lyskilde ikke egnet til nødbelysning.
	Kig ikke ind i den tændte lyskilde.
	Informér dig om det lokale affaldsbortskaffelses-, sorterings- og indsamlingssystem for elektrisk og elektronisk udstyr samt emballage. Handl i overensstemmelse med dine lokale regler, og bortskaf ikke dit gamle produkt og emballage med dit normale husholdningsaffald. Korrekt bortskaffelse af emballagen, dit produkt og/eller batterier vil hjælpe med at forhindre potentielle negative konsekvenser for miljøet og menneskers sundhed. Batterier skal bortskaffes adskilt fra det kommunale affald via udpegede indsamlingssteder. Ved bortskaffelse af et produkt, der indeholder ikke-brugererstattelige batterier, skal de ikke-brugererstattelige batterier fjernes af en fagperson.

© 2026 Signify Holding
Philips and the Philips Shield Emblem are registered trademarks of Koninklijke Philips N.V.and are used under license

02/2026
www.signify.com/lighting

Tools and compatibility list



Installasjonsveiledning

— TrueForce Core LED Urban Lamp (HPL/SON)

Vennligst bruk tid på å lese denne installasjonsveiledningen. Veiledningen inneholder viktig informasjon og merknader om installasjon og bruk.

⚠

- Slå alltid av strømforsyningen før du starter arbeidet!
- Vennligst les installasjonsinstruksjonene nøye og følg koblingsinstruksjonene for å sikre sikkerhet.
- Produktet kan IKKE dimmes.
- Produktet kan kun brukes ved direkte tilslutning til strømmnettet.
- Produktet er ikke kompatibelt med elektronisk (HF) utstyr eller elektromagnetisk (EM) utstyr. Vennligst fjern alle installerte startere og kondensatorer.
- Passer for bruk i temperaturområdet mellom -30°C til +45°C.
- Ikke endre produktets konstruksjon eller noen komponenter for å sikre sikkerheten.
- Produktet er designet for å passe i en standard lampefot E27/E40 som overholder IEC-krav.
- Produktet bør installeres av kvalifisert fagperson.
- Undersøk produktet før installasjon for å sikre at lysarmaturen og lampefoten er i god stand til å bære produktets vekt og ytelse.
- Produktet oppfyller IP65-krav, bortsett fra lampesokkel. Utendørs anvendelser krever at lampen brukes i armaturer med passende IP-klassifisering.
- Lampesokkelen må installeres i riktig IP-klassifisert fatning.
- Vennligst ikke bruk produktet i installasjoner som inneholder nød- og/eller eksplosjonssikre armaturer.
- Systemets totale ytelse kan variere avhengig av lys-/armatursystemet.
- For seneste informasjon, se www.signify.com.
- Hvis du lurer på noe, vennligst kontakt din Signify-representant.

DISCLAIMER:
Signify fraskriver seg ethvert ansvar for direkte, indirekte eller tilfeldige skader hvis installasjonen enten ikke utføres i henhold til denne veiledningen eller ikke utføres av en profesjonell elektriker. Produkt i denne QIG-en betyr LED HPL lampen.

CE RoHS COMPLIANT IP65 IP20

PHILIPS

For omkobling av HPL-/SON-/CDO-ET- og andre ovale konvensjonelle lamper til direkte nettilkobling

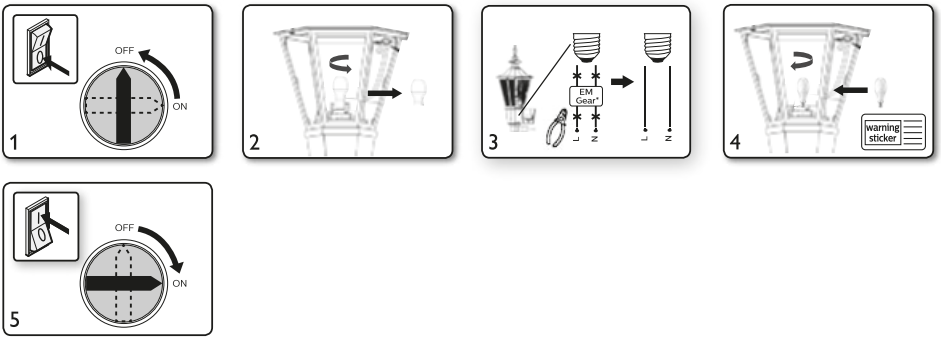

* - EM-utstyr inkluderer: EM ballast/forkobling, starter og kondensator.

	Fare for elektrisk støt! Demonter ikke lampehus og lyskilden.
	Dimming er ikke tillatt.
	Lampe ikke egnet for nødberedskap.
	Ikke se rett inn i den aktive lyskilden
	Informér deg om det lokale systemet for avfallshåndtering, separering og innsamling av elektrisk og elektronisk utstyr og emballasje. Handle i henhold til dine lokale regler og kast ikke ditt gamle produkt og emballasje med ditt vanlige husholdningsavfall. Riktig håndtering av emballasje, produkt og/eller batterier vil bidra til å forhindre potensielle negative konsekvenser for miljøet og menneskers helse. Batterier bør kastes separat fra husholdningsavfallet via egnete samlingssteder. Ved kasting av et produkt som inneholder ikke-brukererstattbare batterier, skal de ikke-brukererstattbare batteriene fjernes av fagperson.

© 2026 Signify Holding

Signify

Philips and the Philips Shield Emblem are registered trademarks of Koninklijke Philips N.V.and are used under license

02/2026
www.signify.com/lighting

Tools and compatibility list



Instalační příručka

— TrueForce Core LED Urban Lamp (HPL/SON)

Věnujte prosím čas přečtení tohoto instalačního návodu. Návod obsahuje důležité informace a poznámky týkající se instalace a provozu.

⚠

- Před zahájením práce vždy vypněte napájení!
- Pozorně si přečtěte instalační pokyny a dodržujte pokyny pro zapojení, abyste zajistili bezpečnost.
- Výrobek nelze stmívat.
- Výrobek lze provozovat pouze při přímém připojení k síti.
- Výrobek není kompatibilní s elektronickým (HF) nebo elektromagnetickým (EM) zařízením. Odstraňte všechny nainstalované zapalovače a kondenzátory.
- Vhodné pro použití v provozním teplotním rozmezí od -30 °C do +45 °C.
- Z bezpečnostních důvodů neměňte konstrukci ani žádné součásti výrobku.
- Výrobek je navržen tak, aby pasoval do standardních svícnů E27/E40 vyhovujících normě IEC.
- Výrobek by měl být instalován kvalifikovaným odborníkem.
- Před instalací proveďte kontrolu, abyste se ujistili, že osvětlovací těleso a svítidlo jsou v dobrém stavu, aby unesly hmotnost a zvládly parametry výrobku.
- Výrobek splňuje požadavky IP65 s výjimkou patice, venkovní použití vyžaduje použití lampy v osvětlovacích tělesech s odpovídajícím IP stupněm krytí.
- Lampa musí být zašroubována do patice (objímky) s odpovídajícím IP stupněm krytí.
- Nepoužívejte výrobek v aplikacích obsahujících nouzová a/nebo výbušně bezpečná osvětlovací tělesa.
- Celkový výkon systému se může lišit v závislosti na systému osvětlení/osvětlovacím tělese.
- Nejaktuálnější informace naleznete na www.signify.com.
- V případě pochybností se obraťte na zástupce společnosti Philips.

DISCLAIMER:
Společnost Signify odmítá veškerou odpovědnost za jakékoli přímé, nepřímé nebo náhodné škody v případě instalace provedené buď v rozporu s tímto návodem, nebo jinou osobou než profesionálním elektrikářem. Výrobkem v tomto QIG se rozumí LED lampa HPL.

CE RoHS COMPLIANT IP65 IP20

PHILIPS

Pro přepojení výbojek HPL/SON/CDO-ET a jiných oválných konvenčních lamp na přímé síťové napájení

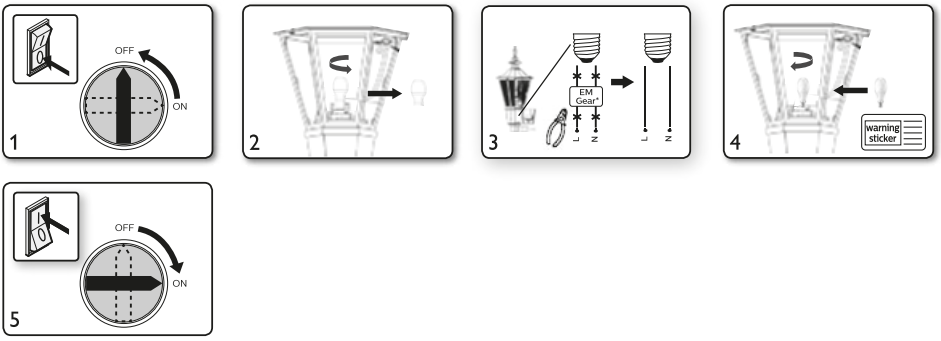

* - Elektromagnetické (EM) zařízení zahrnuje: EM předřadník, zapalovač a kondenzátor.

	Pozor, nebezpečí úrazu elektrickým proudem! Nedemontujte skříň lampy a světelný zdroj.
	Stmívání není povoleno.
EL	Lampa není vhodná pro nouzový provoz.
	Nedívejte se přímo do pracujícího světelného zdroje.
	Seznamte se s místním systémem likvidace, třídění a sběru odpadu z elektrických a elektronických zařízení a jejich obalů. Postupujte v souladu s místními předpisy a nevyhazujte svůj starý výrobek a obal s běžným domovním odpadem. Správná likvidace obalu, vašeho výrobku a/nebo baterií pomůže zabránit možným negativním důsledkům pro životní prostředí a lidské zdraví. Baterie by měly být likvidovány odděleně od komunálního odpadu prostřednictvím určených sběrných míst. Při likvidaci výrobku obsahujícího baterie, které nelze vyměnit uživatelem, musí být baterie, které nelze vyměnit uživatelem, odstraněny odborníkem.

© 2026 Signify Holding

signify

Philips and the Philips Shield Emblem are registered trademarks of Koninklijke Philips N.V.and are used under license

02/2026
www.signify.com/lighting

Tools and compatibility list



Instrukcja instalacji

— TrueForce Core LED Urban Lamp (HPL/SON)

Prosimy poświęcić czas na zapoznanie się z tym przewodnikiem instalacyjnym. Przewodnik zawiera ważne informacje i uwagi dotyczące instalacji i działania.

⚠

- Zawsze wyłącz zasilanie przed rozpoczęciem pracy!
- Prosimy dokładnie zapoznać się z instrukcjami instalacji i stosować się do instrukcji okablowania, aby zapewnić bezpieczeństwo.
- Produktu NIE można ściemniać.
- Produkt może być zasilany tylko bezpośrednio z sieci elektrycznej.
- Produkt nie jest kompatybilny z osprzętem elektronicznym (HF) lub elektromagnetycznym (EM). Prosimy usunąć wszystkie zainstalowane startery i kondensatory.
- Nadaje się do pracy w zakresie temperatur pracy od -30°C do +45°C.
- Nie należy zmieniać konstrukcji ani żadnych komponentów produktu, aby zapewnić bezpieczeństwo.
- Produkt jest zaprojektowany do standardowych opraw oświetleniowych E27/E40 zgodnych z normą IEC.
- Produkt powinien być instalowany przez wykwalifikowanego specjalistę.
- Wykonaj kontrolę przed instalacją, aby upewnić się, że oprawa oświetleniowa i trzonek lampy są w dobrym stanie, aby unieść ciężar i zapewnić wydajność produktu.
- Produkt spełnia wymagania IP65, z wyjątkiem gwintu oprawy. Aplikacje zewnętrzne wymagają stosowania lampy w oprawach o odpowiedniej klasie IP.
- Lampę należy wkręcić do oprawy (gniazdka) o odpowiedniej klasie IP.
- Prosimy nie stosować produktu w zastosowaniach zawierających oświetlenie awaryjne lub/i przeciwwybuchowe.
- Całkowita wydajność systemu może się różnić w zależności od systemu oświetlenia/oprawy oświetleniowej.
- Aby uzyskać najnowsze informacje, zapraszamy na stronę www.signify.com.
- W razie wątpliwości prosimy skonsultować się z przedstawicielem firmy Philips.

DISCLAIMER:
Firma Signify nie ponosi odpowiedzialności za jakiekolwiek szkody bezpośrednie, pośrednie lub przypadkowe w przypadku instalacji wykonanej niezgodnie z niniejszym przewodnikiem lub przez inną osobę niż profesjonalny elektryk. "Produkt" w tym przewodniku oznacza lampę LED HPL.

CE RoHS COMPLIANT IP65 IP20

PHILIPS

Do przełączania lamp konwencjonalnych owalnych HPL/SON/CDO-ET i innych na bezpośrednie zasilanie z sieci

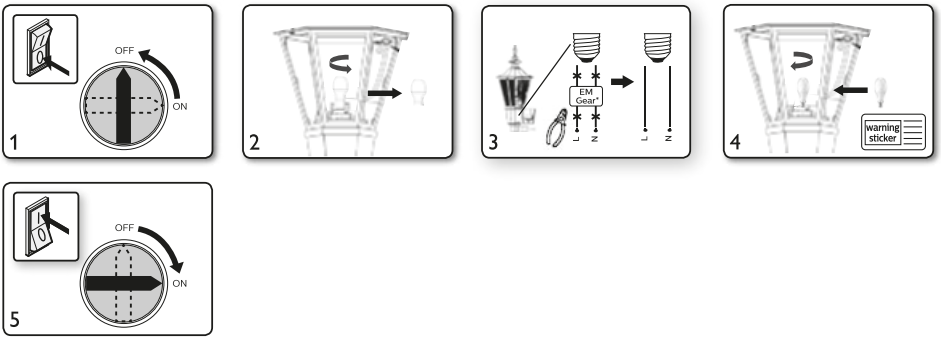

* - Osprzęt EM obejmuje: statecznik elektromagnetyczny, starter i kondensator.

	Ostrożność, ryzyko porażenia prądem! Nie demontować obudowy lampy i źródła światła.
	Ściemnianie niedozwolone.
EL	Lampa nieodpowiednia do pracy awaryjnej.
	Nie patrzeć bezpośrednio na działające źródło światła.
	Prosimy zapoznać się z lokalnym systemem zagospodarowania, segregacji i zbierania odpadów elektrycznych i elektronicznych oraz opakowań. Postępuj zgodnie z obowiązującymi przepisami lokalnymi i nie wyrzucaj starego produktu oraz opakowań razem z normalnymi odpadami komunalnymi. Prawidłowe zagospodarowanie opakowań, produktu i/lub baterii pomoże zapobiec potencjalnym negatywnym konsekwencjom dla środowiska i zdrowia ludzkiego. Baterie należy utylizować oddzielnie od odpadów komunalnych za pośrednictwem wyznaczonych punktów zbierania. W przypadku utylizacji produktu zawierającego baterie niewymienialne przez użytkownika, baterie takie muszą być usunięte przez profesjonalistę.

© 2026 Signify Holding

Signify

Philips and the Philips Shield Emblem are registered trademarks of Koninklijke Philips N.V.and are used under license

02/2026
www.signify.com/lighting

Tools and compatibility list



Telepítési útmutató

— TrueForce Core LED Urban Lamp (HPL/SON)

Kérjük, szánjon időt a telepítési útmutató elolvasására. Az útmutató fontos információkat és megjegyzéseket tartalmaz a telepítéssel és a működéssel kapcsolatban.

⚠

- A munkavégzés megkezdése előtt mindig kapcsolja le a tápellátást!
- Kérjük, olvassa el gondosan a telepítési utasításokat és kövesse a bekötési utasításokat a biztonság érdekében.
- A termék NEM homályosítható.
- A termék csak közvetlenül a közvetlen hálózati csatlakozással működtethető.
- A termék nem kompatibilis elektronikus (HF) vagy elektromágneses (EM) berendezésekkel. Kérjük, távolítson el minden beépített gyújtószikrát és kondenzátort.
- -30°C és +45°C közötti üzemi hőmérsékleti tartományban használható.
- A termék felépítését vagy alkatrészeit ne módosítsa a biztonság érdekében.
- A termék úgy lett kialakítva, hogy beleférjen a szabványos, IEC szabványnak megfelelő E27/E40 lámpatartókba.
- A terméket képzett szakembernek kell telepítenie.
- A telepítés előtt végezzen ellenőrzést, hogy megbizonyosodjon a lámpatest és a lámpatartó megfelelő állapotáról a termék súlyának és teljesítményének hordozásához.
- A termék a lámpaaljzat kivételével megfelel az IP65 követelményeknek; a kültéri alkalmazásokhoz a lámpát megfelelő IP-védettségű világítótestszekrényben kell használni.
- A lámpát megfelelő IP-védelmi osztályú foglalatba kell csavarni.
- Kérjük, ne alkalmazza a terméket vészhelyzeti vagy/vagy robbánsűrített világítástesteket tartalmazó alkalmazásokban.
- A teljes rendszer teljesítménye a világítási/világítástest rendszertől függően változhat.
- A legfrissebb információkért kérjük, látogasson el a www.signify.com.
- Kétségei esetén kérjük, konzultáljon a Philips képviselőjével.

DISCLAIMER:
A Signify elhárít minden felelősséget bármely közvetlen, közvetett vagy véletlen kárért, amely olyan telepítés következtében keletkezik, amely vagy nem ezen útmutató szerint történik, vagy nem szakember villanyszerelő által történik. A termék ebben a QIG-ben az LED HPL lámpát jelenti.

CE RoHS COMPLIANT IP65 IP20

PHILIPS

HPL/SON/CDO-ET és más ovális hagyományos lámpák közvetlen hálózati üzemmódra történő átállításához

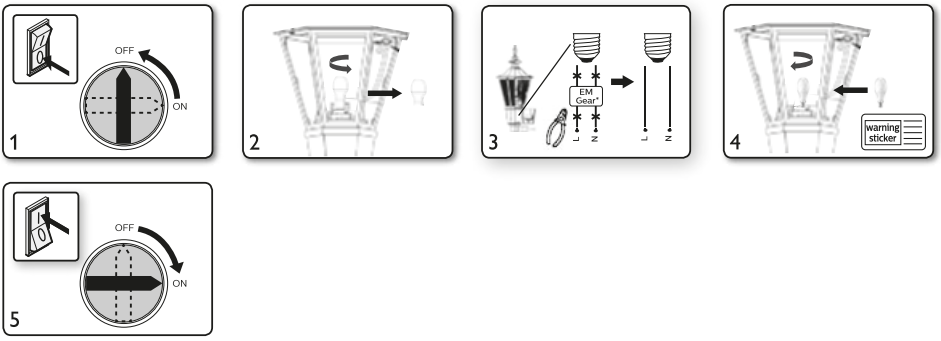

* - Az EM felszerelés magában foglalja az EM ballasztot, gyújtót és kondenzátort.

	Vigyázat, áramütésveszély! Ne bontsa szét a lámpaházat és a fényforrást.
	A homályosítás nem megengedett.
	A lámpa nem alkalmas vészhelyzeti működésre.
	Ne nézzen a működő fényforrásba.
	Tájékozódjon a helyi elektromos és elektronikus termékek, valamint csomagolásaik hulladékkezelési, szelektív hulladékgyűjtési rendszeréről. Kérjük, cselekedjen a helyi szabályoknak megfelelően, és ne dobja a régi termékét és csomagolását a szokásos háztartási hulladékával. A csomagolás, termék és/vagy elemek megfelelő hulladékkezelése segít megelőzni a környezetre és az emberi egészségre nézve esetleges negatív következményeket. Az elemeket a városi hulladékáramlástól elkülönítve, kijelölt gyűjtőhelyeken kell távolítani. Amikor a nem felhasználó által cserélhető elemeket tartalmazó termékét ártalmatlanítja, a nem felhasználó által cserélhető elemeket szakembernek kell eltávolítani.

© 2026 Signify Holding

signify

Philips and the Philips Shield Emblem are registered trademarks of Koninklijke Philips N.V.and are used under license

02/2026
www.signify.com/lighting

Tools and compatibility list



Inštalačná príručka

— TrueForce Core LED Urban Lamp (HPL/SON)

Venujte prosím čas prečítaniu tohto inštalačného návodu. Návod obsahuje dôležité informácie a poznámky týkajúce sa inštalácie a prevádzky.

⚠

- Pred začatím práce vždy vypnite napájanie!
- Pozorne si prečítajte inštalačné pokyny a dodržujte pokyny pre zapojenie, aby ste zaistili bezpečnosť.
- Výrobok NIE JE možné stmievať.
- Výrobok možno prevádzkovať len pri priamom pripojení k sieti.
- Výrobok nie je kompatibilný s elektronickými (HF) zariadeniami alebo elektromagnetickými (EM) zariadeniami. Odstráňte všetky nainštalované zapaľovače a kondenzátory.
- Vhodné na použitie v pracovnom teplotnom rozsahu od -30°C do +45°C.
- Na zaistenie bezpečnosti nemeniť konštrukciu ani žiadne súčiastky výrobku.
- Výrobok je navrhnutý pre štandardné zástrčky E27/E40 vyhovujúce norme IEC.
- Výrobok by mal byť inštalovaný kvalifikovaným odborníkom.
- Pred inštaláciou vykonajte prehliadku, aby ste sa uistili, že svietidlo a svietidlo sú v dobrom stave, aby uniesli hmotnosť a výkon výrobku.
- Výrobok spĺňa požiadavky IP65 okrem svietidla; vonkajšie aplikácie vyžadujú použitie svietidla v svietidlách s vhodnou triedou IP.
- Lampu treba zašrubovať do objímky (svietidla) s príslušným IP stupňom ochrany.
- Nepoužívajte výrobok v aplikáciách, ktoré obsahujú núdzové a/alebo výbušnepružné svietidlá.
- Celkový výkon systému sa môže líšiť v závislosti od systému osvetlenia / svietidla.
- Najnovšie informácie nájdete na stránke www.signify.com.
- V prípade pochybností sa obráťte na zástupcu spoločnosti Philips.

DISCLAIMER:
Spoločnosť Signify nezodpovedá za žiadne priame, nepriame alebo náhodné škody, ak bola inštalácia vykonaná buď nie v súlade s týmto návodom, alebo nebola vykonaná profesionálnym elektrikárom. Výrobok v tomto QIG znamená LED svietidlo HPL.

CE RoHS COMPLIANT IP65 IP20

PHILIPS

Na prepnutie výbojok HPL/SON/CDO-ET a iných oválnych konvenčných lámp na priame sieťové napájanie

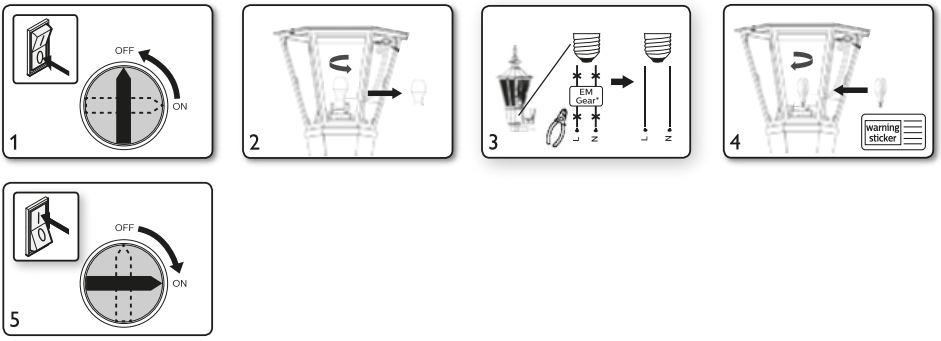

* - EM vybavenie zahŕňa: EM predradníka, zapaľovač a kondenzátor.

	Pozor, nebezpečenstvo úrazu elektrickým prúdom! Nedemontujte kryt svietidla a svetelný zdroj.
	Stmievať nie je povolené.
	Lampa nie je vhodná pre núdzovú prevádzku.
	Nepozerajte sa na pracujúci svetelný zdroj.
	Oboznámte sa s miestnym systémom likvidácie, zberu a triedenia odpadu z elektrických a elektronických zariadení a obalov. Konajte v súlade s vašimi miestnymi predpismi a neskartujte svoj starý produkt a obal s bežným domovým odpadom. Správna likvidácia obalu, vášho výrobku a/alebo batérií pomôže predísť potenciálnym negatívnym následkom pre životné prostredie a ľudské zdravie. Batérie by sa mali likvidovať oddelene od komunálneho odpadu cez určené zberné miesta. Pri likvidácii výrobku, ktorý obsahuje batérie, ktoré nemôže používateľ vymeniť, musia byť batérie, ktoré nemožno vymeniť používateľom, odstránené odborníkom.

© 2026 Signify Holding

signify

Philips and the Philips Shield Emblem are registered trademarks of Koninklijke Philips N.V.and are used under license

02/2026
www.signify.com/lighting

Tools and compatibility list



Navodila za namestitev

— TrueForce Core LED Urban Lamp (HPL/SON)

Prosimo, vzemite si čas, da preberete ta namestitveni vodnik. Vodnik vsebuje pomembne informacije in opombe glede namestitve in delovanja.

⚠

- Pred začetkom dela vedno izklopite napajanje!
- Prosimo, pozorno preberite navodila za namestitev in upoštevajte navodila za ožičenje, da zagotovite varnost.
- Izdelek NI zatemnljiv.
- Izdelek lahko deluje le z direktnim priključkom na omrežje.
- Izdelek ni združljiv z elektronsko (HF) opremo ali elektromagnetno (EM) opremo. Odstranite ves nameščen vžigalnik in kondenzator.
- Primeren za uporabo v obratovalnem temperaturnem območju med -30 °C in +45 °C.
- Ne spreminjajte konstrukcije ali katere koli komponente izdelka, da zagotovite varnost.
- Izdelek je zasnovan tako, da se prilega standardnim vtičnicam E27/E40, skladnim s standardi IEC.
- Izdelek mora biti nameščen s strani kvalificiranega strokovnjaka.
- Pred namestitvijo opravite pregled, da se prepričate, da sta svetilka in vtičnica za žarnico v dobrem stanju, da prenesejo težo in delovanje izdelka.
- Izdelek izpolnjuje zahteve IP65, razen za vtič žarnice. Za uporabo na prostem je potrebno, da se žarnica uporablja v svetilkah z ustreznim zaščitnim razredom IP.
- Vtič žarnice mora biti nameščen v vtičnici s pravilnim zaščitnim razredom IP.
- Prosimo, ne uporabljajte izdelka v aplikacijah, ki vključujejo zasilne in/ali eksplozijsko zaščitne svetilke.
- Skupna zmogljivost sistema se lahko razlikuje glede na sistem razsvetljave/svetilke.
- Za najnovejše informacije si oglejte spletno stran www.signify.com.
- V primeru dvoma se posvetujte s predstavnikom podjetja Philips.

DISCLAIMER:
Podjetje Signify ne prevzema odgovornosti za kakršno koli neposredno, posredno ali naključno škodo, če je namestitev opravljena ne v skladu s tem vodnikom ali pa je ni opravil poklicni električar. Izdelek v tem QIG pomeni LED žarnico HPL.

CE RoHS COMPLIANT IP65 IP20

PHILIPS

Za preklop HPL/SON/CDO-ET in drugih ovalnih običajnih svetilk na neposredno omrežno napajanje

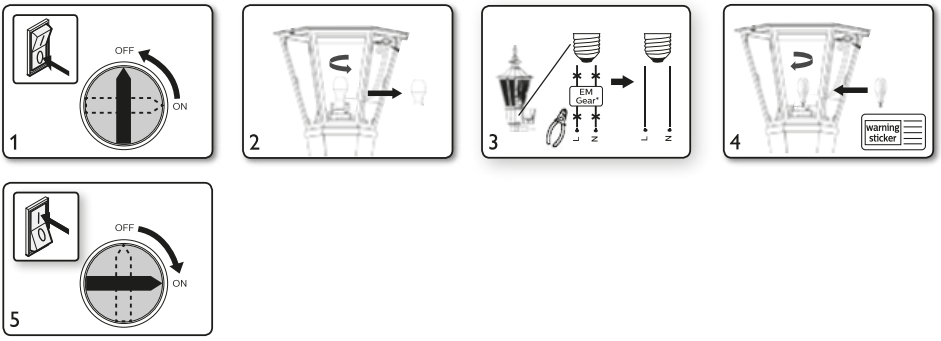

* - EM oprema vključuje: EM predzadnje, vžigalnik in kondenzator.

	Pozor, nevarnost električnega udara! Ne razstavljajte ohišja žarnice in vira svetlobe.
	Zatemnjevanje ni dovoljeno.
	Žarnica ni primerna za zasilno delovanje.
	Ne gledajte neposredno v delujoč vir svetlobe.
	Spoznajte lokalni sistem odstranjevanja, ločevanja in zbiranja odpadnih električnih in elektronskih naprav ter embalaže. Ravnajte v skladu z vašimi lokalnimi pravili in ne odstranjujte starega izdelka in embalaže z vašim običajnim gospodinjskim odpadkom. Pravilna odstranitev embalaže, vašega izdelka in/ali baterij bo pomagala preprečiti morebitne negativne posledice za okolje in človeško zdravje. Baterije je treba odstraniti ločeno od komunalnih odpadkov prek določenih zbirnih mest. Pri odstranjevanju izdelka, ki vsebuje baterije, ki jih uporabnik ne more zamenjati, mora baterije, ki jih uporabnik ne more zamenjati, odstraniti strokovnjak.

© 2026 Signify Holding

Signify

Philips and the Philips Shield Emblem are registered trademarks of Koninklijke Philips N.V.and are used under license

02/2026
www.signify.com/lighting

Tools and compatibility list



Ghid de instalare

— TrueForce Core LED Urban Lamp (HPL/SON)

Vă rugăm să alocați timp pentru a citi acest ghid de instalare. Ghidul conține informații importante și observații referitoare la instalare și funcționare.

⚠

- Întotdeauna opriți alimentarea cu energie înainte de a începe lucrarea!
- Vă rugăm să citiți cu atenție instrucțiunile de instalare și să respectați instrucțiunile de cablare pentru a asigura siguranța.
- Produsul NU este diminuabil.
- Produsul poate fi operat doar conectat direct la rețea.
- Produsul nu este compatibil cu echipamentele electronice (HF) sau echipamentele electromagnetice (EM). Vă rugăm să eliminați toți aprindătorii și condensatorii instalați.
- Potrivit pentru utilizare în intervalul de temperatură de funcționare între -30°C și +45°C.
- Nu modificați structura sau orice componente ale produsului pentru a asigura siguranța.
- Produsul este proiectat pentru a încăpea în socluri standard pentru lampă de tip E27/E40 conforme cu IEC.
- Produsul ar trebui instalat de către un profesionist calificat.
- Efectuați o inspecție înainte de instalare pentru a vă asigura că corpul de iluminat și soclul pentru lampă sunt în stare bună pentru a susține greutatea și performanța produsului.
- Produsul îndeplinește cerințele IP65, cu excepția capacului lămpii; aplicațiile în exterior necesită ca lampa să fie utilizată în corpuri de iluminat cu un grad de protecție IP adecvat.
- Lampa trebuie instalată (înfiptă/înșurubată) într-un soclu cu gradul de protecție IP corespunzător.
- Vă rugăm să nu utilizați produsul în aplicații care conțin corpuri de iluminat de urgență sau/și antideflagrante.
- Performanța totală a sistemului poate varia în funcție de sistemul de iluminat/corp de iluminat.
- Pentru cele mai recente informații, vă rugăm să consultați www.philips.com/lighting.
- În caz de dubiu, vă rugăm să consultați un reprezentant Philips.

DISCLAIMER:
Signify declină orice răspundere pentru orice daune directe, indirecte sau întâmplătoare în cazul în care instalarea este efectuată fie neconform acestui ghid, fie nu de către un electrician profesionist. Produsul în acest QIG se referă la lampa LED HPL.

CE RoHS COMPLIANT IP65 IP20

PHILIPS

Pentru conversia lămpilor convenționale ovale HPL/SON/CDO-ET și a altora la conectare directă la rețea

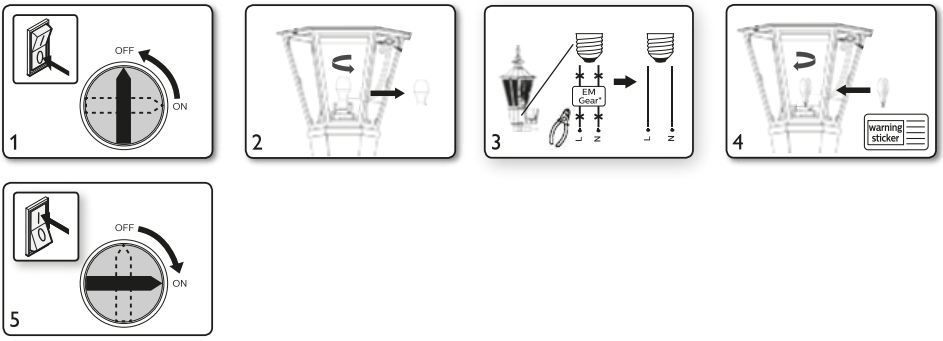

*- Echipamentul EM include: balast electromagnetic, aprindător și condensator.

	Atenție, risc de electrocutare! Nu demontați carcasa lămpii și sursa de lumină.
	Diminuarea nu este permisă.
	Lampa nu este potrivită pentru funcționare de urgență.
	Nu priviți direct sursa de lumină în funcțiune.
	Informați-vă despre sistemul local de gestionare a deșeurilor, separare și colectare a deșeurilor de echipamente electrice și electronice și a ambalajelor. Acționați în conformitate cu regulile locale și nu vă aruncați produsul vechi și ambalajele cu deșeurile menajere normale. Eliminarea corectă a ambalajului, a produsului dvs. și/sau a bateriilor va ajuta la prevenirea potențialelor consecințe negative pentru mediu și sănătatea umană. Bateriile trebuie eliminate separat de fluxul de deșeuri municipale prin centrele de colectare desemnate. La eliminarea unui produs care conține baterii înlocuite de altcineva decât utilizatorul, bateriile care nu pot fi înlocuite de utilizator trebuie îndepărtate de către un profesionist.

© 2026 Signify Holding

signify

Philips and the Philips Shield Emblem are registered trademarks of Koninklijke Philips N.V.and are used under license

02/2026
www.signify.com/lighting

Tools and compatibility list



Ръководство за инсталиране

— TrueForce Core LED Urban Lamp (HPL/SON)

Моля отделете време, за да прочетете този наръчник за монтаж. Той съдържа важна информация и бележки относно монтажа и експлоатацията.

⚠

- Винаги изключете захранването, преди да започнете работа!
- Моля прочетете внимателно инструкциите за монтаж и следвайте указанията за окабеляване, за да осигурите безопасност.
- Продуктът НЕ може да бъде регулиран по яркост.
- Продуктът може да се захранва само директно от мрежата.
- Продуктът не е съвместим с електронни (HF) или електромагнитни (EM) устройства. Моля, отстранете всички инсталирани запалител и кондензатори.
- Подходящ за работа в работен температурен диапазон между -30°C до +45°C.
- За да се гарантира безопасността, не променяйте конструкцията или никакви компоненти на продукта.
- Продуктът е предназначен за стандартни цокли E27/E40, съответстващи на IEC.
- Продуктът трябва да бъде монтиран от квалифициран специалист.
- Проверете преди монтажа дали осветителното тяло и лампионният патрон са в добро състояние, за да понесат теглото и да осигурят работата на продукта.
- Продуктът отговаря на изискванията за IP65, с изключение на капачката на лампата; за външна употреба лампата трябва да се използва в осветителни тела с подходящ степен на защита IP.
- Лампата трябва да се монтира (завърти) в патрон с подходящата степен на IP защита.
- Моля, не използвайте продукта в приложения, които съдържат аварийни и/или взривоопасни осветителни тела.
- Общата производителност на системата може да варира в зависимост от осветителната система/осветителното тяло.
- За най-новата информация, моля консултирайте www.signify.com.
- При съмнения, моля консултирайте се с представител на Philips.

DISCLAIMER:
Signify не носи отговорност за никакви преки, косвени или инцидентни щети в случай, че монтажът е извършен или не в съответствие с този наръчник, или не от професионален електричар. "Продукт" в този QIG означава LED лампа HPL.

CE RoHS COMPLIANT IP65 IP20

PHILIPS

За преобразуване на HPL/SON/CDO-ET и други овални конвенционални лампи към директно мрежово захранване

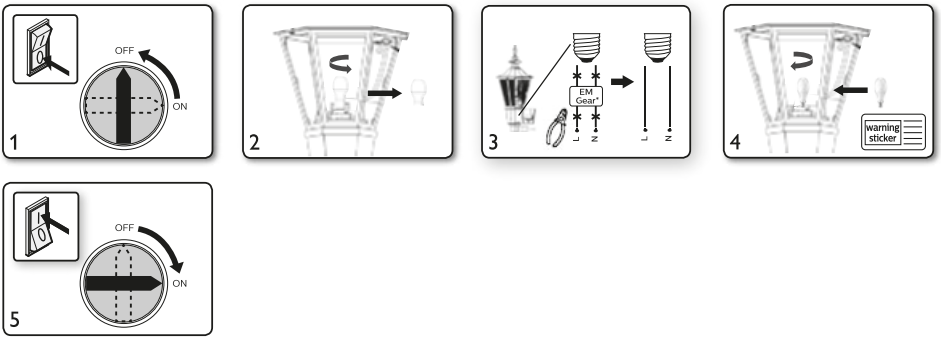

* - ЕМ оборудването включва: ЕМ баласт, запалка и кондензатор.

	Внимание, опасност от токов удар! Не демонтирайте корпуса на лампата и източника на светлина.
	Регулиране на яркостта не е позволено.
EL	Лампата не е подходяща за аварийна работа.
	Не гледайте право в работещия източник на светлина.
	Запознайте се с местната система за отпадъци, разделяне и събиране на електрическо и електронно оборудване и опаковки. Действайте в съответствие с местните ви правила и не изхвърляйте стария си продукт и опаковката с обикновените си битови отпадъци. Правилното изхвърляне на опаковката, вашия продукт и/или батериите ще помогне да се предотвратят потенциални негативни последици за околната среда и човешкото здраве. Батериите трябва да се изхвърлят отделно от общинските отпадъци посредством определени събирателни пунктове. Когато изхвърляте продукт, който съдържа батерии, които не могат да се сменят от потребителя, батериите, които не могат да се сменят от потребителя, трябва да бъдат отстранени от професионалист.

© 2026 Signify Holding

Signify

Philips and the Philips Shield Emblem are registered trademarks of Koninklijke Philips N.V.and are used under license

02/2026
www.signify.com/lighting

Tools and compatibility list



Paigaldusjuhend

— TrueForce Core LED Urban Lamp (HPL/SON)

Palun võtke aega selle paigaldusjuhendi lugemiseks. Juhend sisaldab olulist teavet ja märkusi seadme paigaldamise ja kasutamise kohta.

⚠

- Enne töö alustamist lülitage alati toide välja!
- Palun lugege paigaldusjuhendeid hoolikalt läbi ja järgige juhtmestiku ühendamise juhiseid ohutuse tagamiseks.
- Toodet ei saa hägustada.
- Toodet saab kasutada ainult otse toitepingel (võrgupingel).
- Toode ei ühildu elektrooniliste (HF) ega elektromagnetiliste (EM) seadmetega. Palun eemaldage kõik paigaldatud süütid ja kondensaatorid.
- Sobib kasutamiseks töötemperatuurivahemikus -30°C kuni +45°C.
- Ohutuse tagamiseks ärge muutke toote konstruktsiooni ega ühtki komponenti.
- Toode on mõeldud paigaldamiseks standardile IEC vastavatele E27/E40 lambipatarei.
- Toode peaks olema paigaldatud kvalifitseeritud spetsialisti poolt.
- Enne paigaldamist kontrollige, et valgusti ja lambipatarei oleksid heades tingimustes toote kaalu ja jõudluse kandmiseks.
- Toode vastab IP65 nõuetele (v.a. lambipõhi); välistingimustes kasutamiseks tuleb lamp kasutada sobiva IP-kaitseastmega valgustites.
- Lambipõhi tuleb paigaldada õige IP-kaitseastmega pesasse.
- Palun ärge kasutage toodet hädavalgustuse või/lõhkemiskindlate valgustitega seadmetes.
- Süsteemi üldine jõudlus võib sõltuda valgustus-/valgustisüsteemist.
- Uusima teabe saamiseks vaadake veebisaidil www.signify.com.
- Kahtluse korral konsulteerige Philipsi esindajaga.

DISCLAIMER:
Signify ei vastuta otseste, kaudsete või juhuslike kahjude eest, kui paigaldus on tehtud vastavalt sellele juhendile või mitte kvalifitseeritud elektriku poolt. Toode selles KKI-s (Kiire Juhendi) tähendab LED HPL lampi.

CE RoHS COMPLIANT IP65 IP20

PHILIPS

HPL-/SON-/CDO-ET- ja muude ovaalsete traditsiooniliste lampide ümberlülitamiseks otsesele võrgutoitele

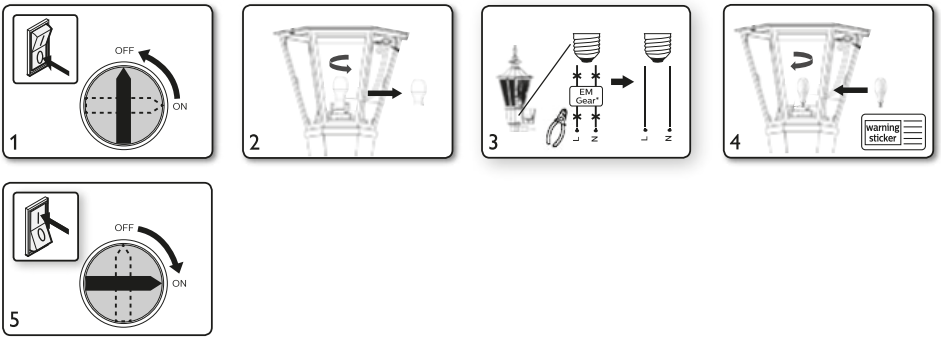

* - EM-seadmed hõlmavad EM-ballasti, süütit ja kondensaatorit.

	Ettevaatust, elektrilöögi oht! Ärge demonteerige lambikorpust ja valgusallikat.
	Hägustamine on keelatud.
	Lamp ei sobi hädarežiimis töötamiseks.
	Ärge vaadage töötavale valgusallikale otseselt.
	Palun tutvuge kohaliku elektri- ja elektroonikaseadmete ning pakendite jäätmekäitluse, eraldamise ja kogumise süsteemiga. Palun toimige vastavalt kohalikele eeskirjadele ja ärge visake oma vana toodet ja pakendit koos tavaliste olmejäätmetega. Pakendi, toote ja/või akude korrektne käitlemine aitab vältida võimalikke negatiivseid tagajärgi keskkonnale ja inimese tervisele. Akud tuleks käidelda eraldi olmejäätmetest spetsiaalsete kogumispunk tide kaudu. Kui käideldakse toodet, mis sisaldab kasutaja poolt vahetatamatuid akusid, tuleb kasutaja poolt vahetatamatud akud eemaldada spetsialisti poolt.

© 2026 Signify Holding

Signify

Philips and the Philips Shield Emblem are registered trademarks of Koninklijke Philips N.V.and are used under license

02/2026
www.signify.com/lighting

Tools and compatibility list



Vodič za instalaciju

— TrueForce Core LED Urban Lamp (HPL/SON)

Molimo vas da odvojite vrijeme za čitanje ovog uputa za ugradnju. Uputa sadrži važne informacije i napomene u vezi ugradnje i upotrebe.

⚠

- Uvijek isključite napajanje prije početka radova!
- Pažljivo pročitajte upute za ugradnju i slijedite upute za ožičenje kako biste osigurali sigurnost.
- Proizvod NIJE prigušiv.
- Proizvod se može koristiti samo izravnim spajanjem na električnu mrežu.
- Proizvod nije kompatibilan s elektroničkom (HF) opremom ili elektromagnetskom (EM) opremom. Uklonite sve instalirane upaljače i kondenzatore.
- Pogodan za korištenje u radnom temperaturnom rasponu od -30 °C do +45 °C.
- Ne mijenjajte konstrukciju ili bilo koje komponente proizvoda kako biste osigurali sigurnost.
- Proizvod je dizajniran za standardne E27/E40 čahure koje su sukladne s IEC standardom.
- Proizvod mora biti instaliran od strane kvalificiranog profesionalca.
- Prije ugradnje izvršite provjeru kako biste osigurali da su rasvjetno tijelo i nosač svjetiljke u dobrom stanju kako bi izdržali težinu i performanse proizvoda.
- Proizvod ispunjava zahtjeve IP65 osim baze lampe. Vanjske primjene zahtijevaju korištenje lampe u rasvjetnim tijelima s odgovarajućim IP stupnjem zaštite.
- Lampa se mora ugraditi u utičnicu s odgovarajućim IP stupnjem zaštite.
- Molimo ne koristite proizvod u primjenama koje uključuju rasvjetna tijela za nuždu i/ili rasvjetna tijela s eksplozijskom zaštitom.
- Ukupni performansi sustava mogu varirati ovisno o sustavu rasvjete/rasvjetnom tijelu.
- Za najnovije informacije pogledajte www.signify.com.
- U slučaju sumnje, obratite se predstavniku Philipsa.

DISCLAIMER:
Signify se odriče odgovornosti za bilo kakvu izravnu, neizravnu ili slučajnu štetu u slučaju da je ugradnja izvedena suprotno ovom uputi ili nije izvedena od strane stručnog električara. Proizvod u ovom QIG-u označava LED HPL lampu.

CE RoHS COMPLIANT IP65 IP20

PHILIPS

Za prebacivanje HPL/SON/CDO-ET i drugih ovalnih konvencionalnih žarulja na izravno mrežno napajanje

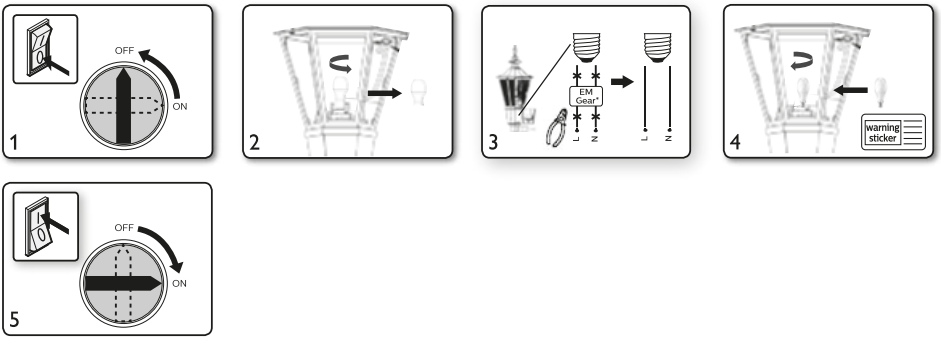

* - EM oprema uključuje: EM prigušnica, upaljač i kondenzator.

	Oprez, opasnost od strujnog udara! Ne rastavljajte kućište lampe i izvor svjetlosti.
	Prigušenje nije dopušteno.
	Lampa nije prikladna za rad u nuždi.
	Ne gledajte izravno u upaljeni izvor svjetlosti.
	Informirajte se o lokalnom sustavu odlaganja, odvajanja i sakupljanja otpada od električnih i elektroničkih proizvoda i ambalaže. Ponašajte se u skladu s lokalnim propisima i nemojte odlagati svoj stari proizvod i ambalažu s uobičajenim kućnim otpadom. Ispravno odlaganje ambalaže, vašeg proizvoda i/ili baterija pomoći će u sprječavanju potencijalno negativnih posljedica po okoliš i ljudsko zdravlje. Baterije se moraju odlagati odvojeno od komunalnog otpada putem odgovarajućih mjesta za prikupljanje otpada. Prilikom odlaganja proizvoda koji sadrži baterije koje korisnik ne može zamijeniti, baterije koje korisnik ne može zamijeniti moraju se ukloniti od strane stručne osobe.

© 2026 Signify Holding

Signify

Philips and the Philips Shield Emblem are registered trademarks of Koninklijke Philips N.V.and are used under license

02/2026
www.signify.com/lighting

Tools and compatibility list



Lietošanas pamācība

— TrueForce Core LED Urban Lamp (HPL/SON)

Lūdzu, veltiet laiku šīs instalēšanas rokasgrāmatas izlasīšanai. Rokasgrāmatā ir svarīga informācija un piezīmes par produkta instalēšanu un darbību.

⚠

- Vienmēr izslēdziet strāvas padevi pirms darba uzsākšanas!
- Lūdzu, rūpīgi izlasiet instalēšanas norādījumus un ievēroto vadu savienošanas instrukcijas, lai nodrošinātu drošību.
- Produkts NAV regulējams (dimmable).
- Produktu var darbināt tikai tieši no elektrotīkla.
- Produkts nav savienojams ar elektroniskām (HF) vai elektromagnētiskām (EM) ierīcēm. Lūdzu, noņemiet visus uzstādītos aizdedzes ierīces un kondensatorus.
- Piemērots lietošanai darba temperatūru diapazonā no -30°C līdz +45°C.
- Drošības nodrošināšanai nemainiet produkta konstrukciju vai sastāvdaļas.
- Produkts ir paredzēts uzstādīšanai standarta IEC atbilstošos E27/E40 lampas ligzdā.
- Produkts jāuzstāda kvalificētam speciālistam.
- Pirms uzstādīšanas veiciet pārbaudi, lai pārliecinātos, ka armatūra un lampas vads ir labā stāvoklī, lai izturētu produkta svaru un nodrošinātu tā darbību.
- Produkts atbilst IP65 prasībām (izņemot lampas pamatni); āra lietošanai lampa jāizmanto armatūrā ar atbilstošu IP aizsardzības pakāpi.
- Lampas pamatne jāuzstāda pareizā IP aizsardzības pakāpes ligzdā.
- Lūdzu, neizmantojiet produktu avārijas apgaismojuma vai/vai sprādziennoturīgās armatūrās.
- Kopējā sistēmas veiktspēja var atšķirties atkarībā no apgaismojuma/armatūras sistēmas.
- Jaunākās informācijas iegūšanai lūdzu, skatiet www.signify.com.
- Šaubu gadījumā lūdzu, konsultējieties ar Philips pārstāvi.

DISCLAIMER:
Signify nenes atbildību par tiešiem, netiešiem vai nejaušiem zaudējumiem, ja uzstādīšana tiek veikta ne saskaņā ar šo rokasgrāmatu vai to veic neprofesionāls elektriķis. Produkts šajā Īsajā Instalēšanas Pamācībā (QIG) nozīmē LED HPL lampu.

CE RoHS COMPLIANT IP65 IP20

PHILIPS

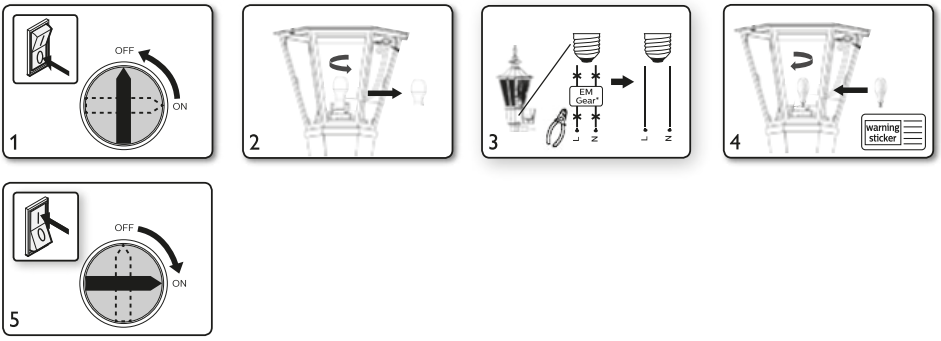

* - EM ierīcēs ietilpst EM balasts, aizdedzes ierīce un kondensators.

	Uzmanību, elektrostrāvas trieciena risks! Nenoņemiet lampas korpusu un gaismas avotu.
	Dimmēšana nav atļauta.
EL	Lampa nav piemērota darbībai avārijas režīmā.
	Neskatieties tieši darbojošos gaismas avotā.
	Lūdzu, iepazīstieties ar vietējo elektrisko un elektronisko produktu un iepakojuma atkritumu apglabāšanas, šķirošanas un savākšanas sistēmu. Lūdzu, rīkojieties saskaņā ar saviem vietējiem noteikumiem un neizmetiet savu veco produktu un iepakojumu kopā ar parastajiem sadzīves atkritumiem. Pareiza iepakojuma, jūsu produkta un/vai bateriju apglabāšana palīdzēs novērst iespējamus negatīvus sekas videi un cilvēku veselībai. Baterijas jāizglabā atsevišķi no komunālajiem atkritumiem, izmantojot paredzētās savākšanas iespējas. Glabājot produktu, kas satur baterijas, kuras lietotājs nevar nomainīt, lietotāja neaizvietojamās baterijas jānoņem speciālista.

© 2026 Signify Holding
Philips and the Philips Shield Emblem are registered trademarks of Koninklijke Philips N.V.and are used under license

02/2026
www.signify.com/lighting

Tools and compatibility list



Montavimo gidas

— TrueForce Core LED Urban Lamp (HPL/SON)

Prašome skirti laiko perskaityti šią diegimo gairę. Gairėje yra svarbi informacija ir pastabos, susijusios su diegimu ir eksploatavimu.

⚠

- Prieš pradedant darbus visada atjunkite maitinimą!
- Atidžiai perskaitykite diegimo instrukcijas ir vadovaukitės laidų sujungimo instrukcijomis, kad užtikrintumėte saugumą.
- Gaminys yra NESUVIRPINTINAS.
- Gaminį galima maitinti tik tiesiogiai prijungus prie elektros tinklo.
- Gaminys nėra suderinamas su elektroniniais (HF) ar elektromagnetiniais (EM) įrenginiais. Pašalinkite visus įrengtus uždegiklius ir kondensatorius.
- Tinkama naudoti esant darbinei temperatūrai nuo -30 °C iki +45 °C.
- Saugumo sumetimais nekeiskite gaminio konstrukcijos ar jokių komponentų.
- Gaminis skirtas standartinėms IEC atitinkančioms E27/E40 lempų lizdams.
- Gaminį turi įdiegti kvalifikuotas profesionalas.
- Prieš įdiegdami atlikite patikrinimą, kad įsitikintumėte, jog šviestuvas ir lemputės lizdas yra geros būklės ir gali atlaikyti gaminio svorį ir veikimą.
- Gaminis atitinka IP65 reikalavimus, išskyrus lizdą. Lauko naudojimo atveju lemputė turi būti naudojama šviestuvuose, kurie turi atitinkamą IP klasę.
- Lempa turi būti įsukama į lizdą su tinkama IP apsaugos klase.
- Prašome nenaudoti gaminio taikymuose, kuriuose yra avariniai ir/arba sprogimui atsparūs šviestuvai.
- Bendroji sistemos veikla gali skirtis priklausomai nuo apšvietimo/šviestuvų sistemos.
- Naujausią informaciją rasite adresu www.signify.com.
- Jei kyla abejonių, kreipkitės į „Philips“ atstovą.

DISCLAIMER:
Bendrovė „Signify“ atsisako atsakomybės už bet kokius tiesioginius, netiesioginius ar atsitiktinius nuostolius, jei diegimas atliekamas ne pagal šias gaires arba atliekamas ne profesionalių elektrikų. Šiose QIG gaminys reiškia LED HPL lempą.

CE RoHS COMPLIANT IP65 IP20

PHILIPS

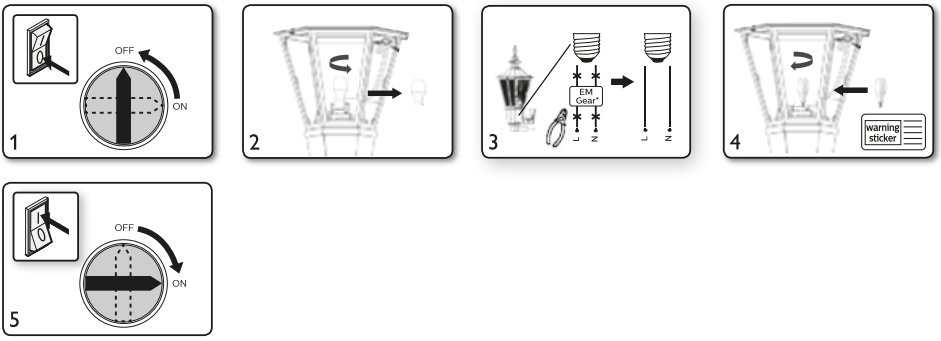

* - EM įranga apima: EM balastą, uždegiklį ir kondensatorių.

	Atsargiai, gresia elektros smūgis! Nedemonuokite lempos korpuso ir šviesos šaltinio.
	Suvirpinimas draudžiamas.
	Lempa netinkama avariniam režimui.
	Nežiūrėkite tiesiai į veikiantį šviesos šaltinį.
	Susipažinkite su vietine elektros ir elektroninių gaminių bei pakuočių šalinimo, rūšiavimo ir rinkimo sistema. Elkitės pagal vietinius reikalavimus ir neišmeskite seno gaminio ir pakuotės kartu su įprastiniais buitiniais atliekais. Tinkamai pakuotę, gaminį ir/arba baterijas išmetus galima išvengti galimų neigiamų pasekmių aplinkai ir žmonių sveikatai. Baterijos turi būti šalinamos atskirai nuo buitinių atliekų per specialiai tam skirtas rinkimo vietas. Šalinant gaminį, kuriame yra vartotojo nepakeičiamų baterijų, šias baterijas turi pašalinti profesionalas.

© 2026 Signify Holding

signify

Philips and the Philips Shield Emblem are registered trademarks of Koninklijke Philips N.V.and are used under license

02/2026
www.signify.com/lighting