BRUKSANVISNING
INSTRUCTION MANUAL

STORM 3 LED ARMATUR
24W/48W/60W

220-240V~ 50/60Hz IP66

LED Effekt:	24W/48W/60W	LED Power:	24W/48W/60W
Spenning:	220-240V 50/60Hz	Voltage:	220-240V~ 50/60Hz
Lysstyrke:	2900lm/5900lm/7500lm	Lumen:	2900lm/5900lm/7500lm
Fargetemperatur:	3000k/4000k/6500k	Color Temperature:	3000k/4000k/6500k
Ra:	80	Ra:	80
Lysspredning:	120°	Beam Angle:	120°
Levetid:	50,000h L70B50	Lifetime:	50,000h L70B50
Ta:	40°C	Ta:	40°C
Tetthetsgrad:	IP66	IP Rating:	IP66

MONTERING / MOUNTING

1. Montering av armatur skal kun gjøres ved bruk av medfølgende monteringsklips.(2 stk)
2. Det må ALDRI skrues direkte i armaturhuset, da konstruksjonen svekkes og IP grad ikke opprettholdes.

1. Installation of fittings should only be done using the included mounting clips. (2 pcs)
2. NEVER screw directly into the luminaire housing, the construction will deteriorate and IP level will not be maintained.

1.

Art nr.	LED Effekt	A
3306724	24W	340mm
3306727	48W	760mm
3306728	60W	760mm

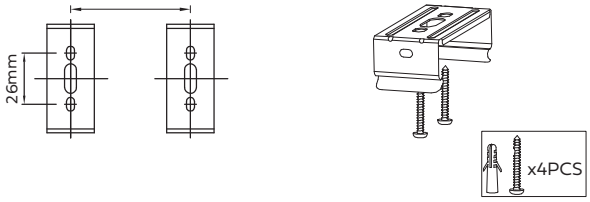

2.

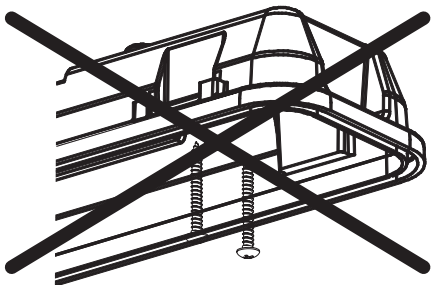

MÅL / MEASURES

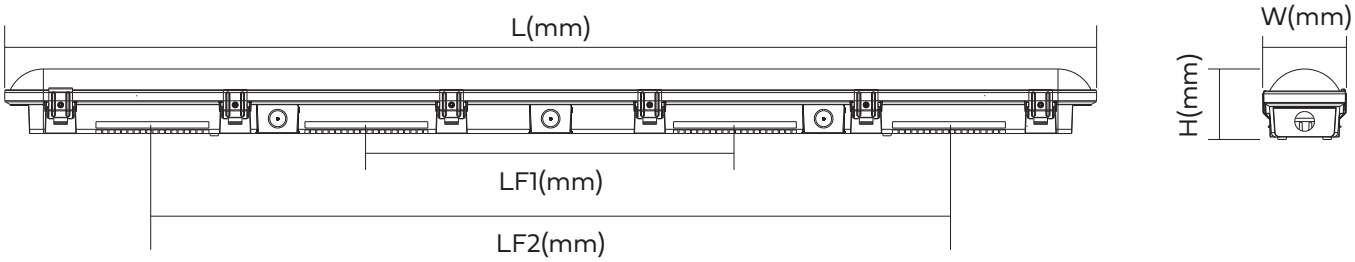

Art Nr.	LED Effekt	L	W	H	LF1	LF2
3306724	24W	600	86	73	306	/
3306727	488W	1200	86	73	405	875
3306728	60W	1500	86	73	434	1105

Namron AS- Nedre kalbakkvei 88B 1081 Oslo -Norway

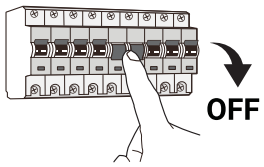

1. Slå av strømmen
Turn off the power

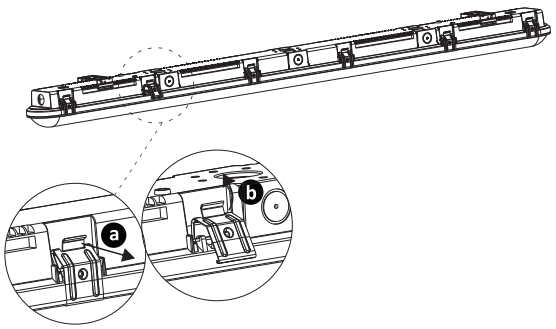

2.

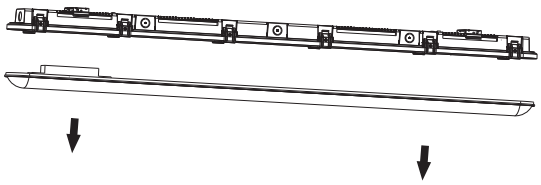

3.

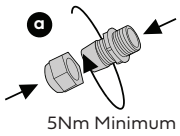

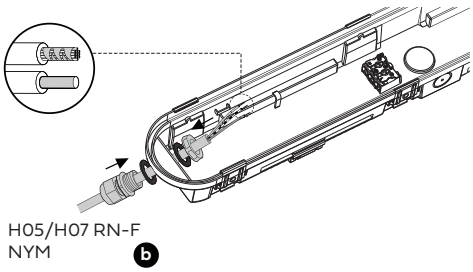

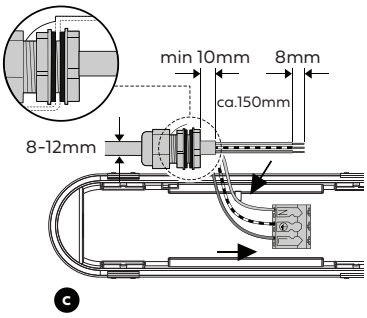

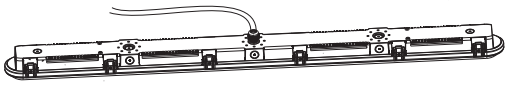

4.

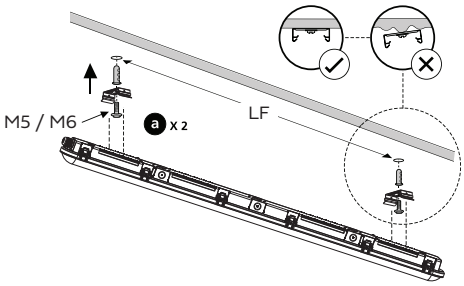

5.

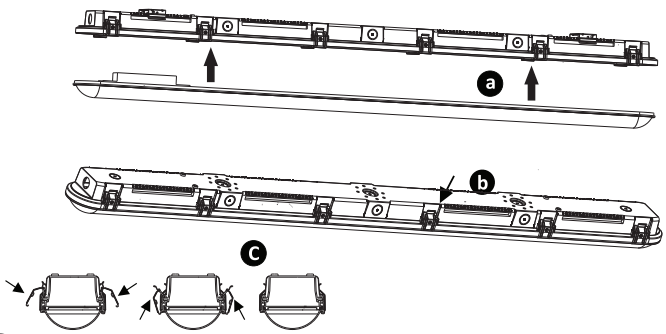

6.

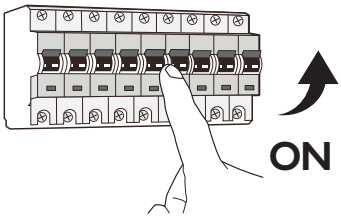

7. Slå på strømmen
Turn on the power

		lout selection		
3306724	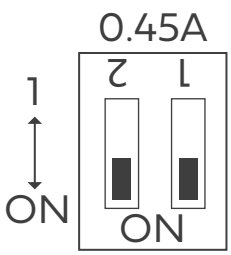	lout	Pin1	Pin2
		0.45A	OFF	ON

		lout selection		
3306727	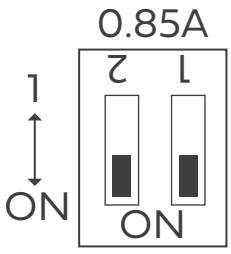	lout	Pin1	Pin2
		0.85A	ON	OFF

		lout selection		
3306728	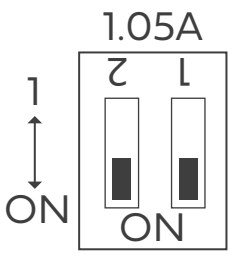	lout	Pin1	Pin2
		1.05A	ON	ON

Sekundærside driver (SEC)
Lysfargevalg (CCTbryter)
Formål:
Dette er en skyvebryter med tre faste posisjoner for valg av kelvin.
Merking på driveren:
WW – Warm White (varmhvit) Kelvin: 3000K
CW – Cool White (kaldhvit) Kelvin: 6500K
NW – Neutral White (nøytralhvit) Kelvin: 4000K
Installasjonen må utføres av en kvalifisert elektriker.

Secondary Side Driver (SEC)
Colour Temperature Selection (CCT switch)
Purpose:
This is a slide switch with three fixed positions for selecting colour temperature (Kelvin).
Markings on the driver:
WW – Warm White, Kelvin: 3000K
CW – Cool White, Kelvin: 6500K
NW – Neutral White, Kelvin: 4000K
Installation must be carried out by a qualified electrician.