VEGA 3 IP44

Viktig information

Läs noggrant igenom informationen innan installationen påbörjas. Installationen ska göras av behörig elektriker.

Val av LED-driftdon

Vega 3 ställbar är anpassad för att drivas med ett LED-driftdon med konstantström för 350mA (3 x 1,2W). Framspänningsfall max 3 x 3,3V.

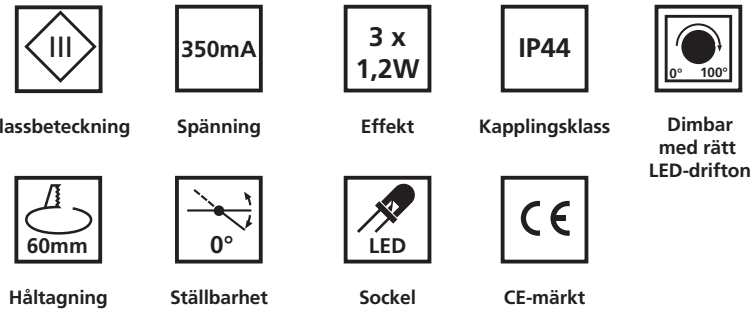

Klassbeteckning | Spänning | Effekt | Kapplingsklass | Dimbar med rätt LED-drifton

Håltagning | Ställbarhet | Sockel | CE-märkt

Benämning	E-nr	Art-nr
Vega 3 IP44 3 x 1,2W 350mA 3000K 24° vit	74 718 51	2896

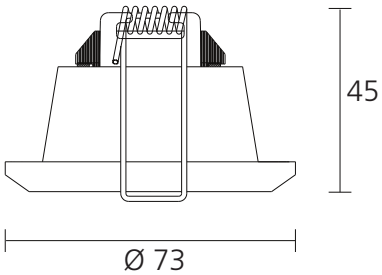

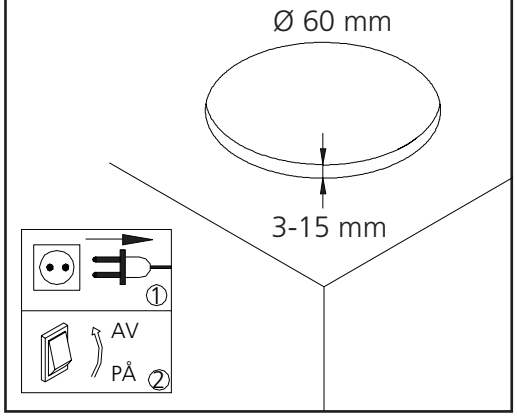

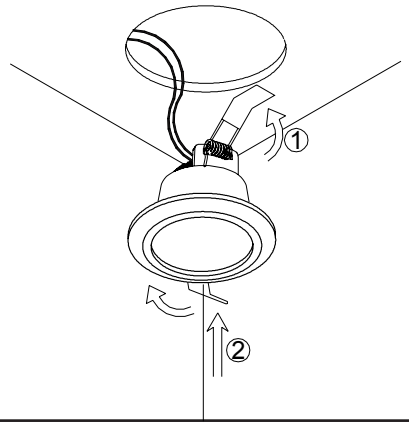

VARNING!

Anläggningen (LED-driftdonet) måste vara strömlöst när man ansluter eller tar bort LED-armaturen från anläggningen, annars kan ”LYSDIODEN” förstöras.

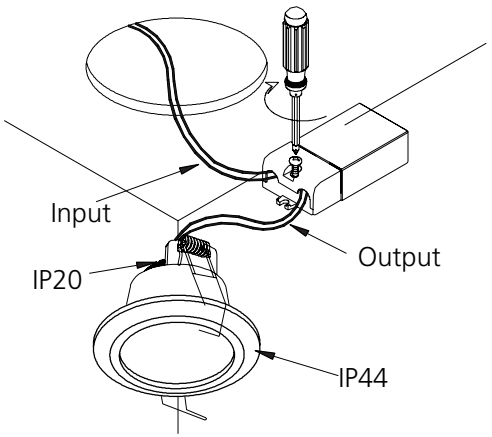

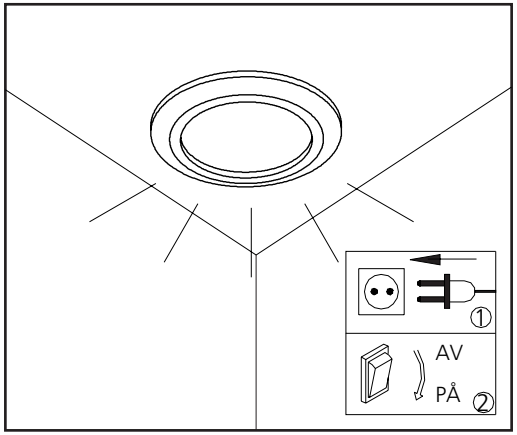

MAXEL

KREATIV BELYSNING SEDAN 1933

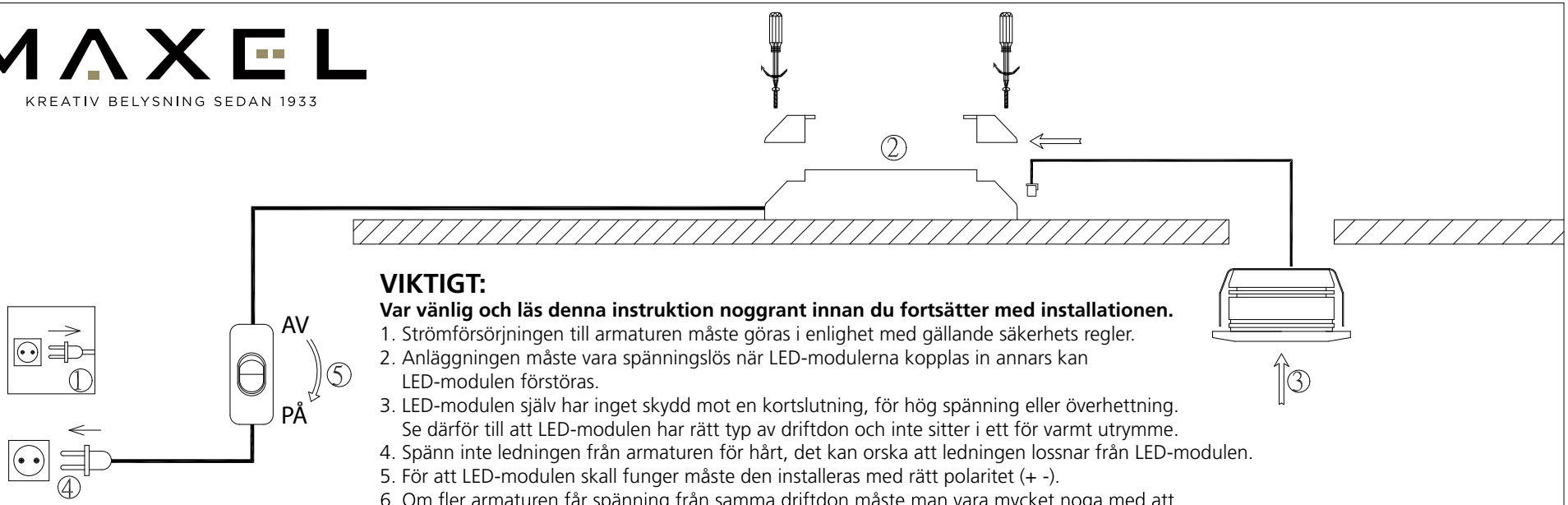

VIKTIGT:

Var vänlig och läs denna instruktion noggrant innan du fortsätter med installationen.

1. Strömförsörjningen till armaturen måste göras i enlighet med gällande säkerhets regler.
2. Anläggningen måste vara spänningslös när LED-modulerna kopplas in annars kan LED-modulen förstöras.
3. LED-modulen själv har inget skydd mot en kortslutning, för hög spänning eller överhettning. Se därför till att LED-modulen har rätt typ av driftdon och inte sitter i ett för varmt utrymme.
4. Spänn inte ledningen från armaturen för hårt, det kan orska att ledningen lossnar från LED-modulen.
5. För att LED-modulen skall funger måste den installeras med rätt polaritet (+ -).
6. Om fler armaturen får spänning från samma driftdon måste man vara mycket noga med att kretsens kapacitet inte överbelastas.

Kopplingsschema - Serie LED
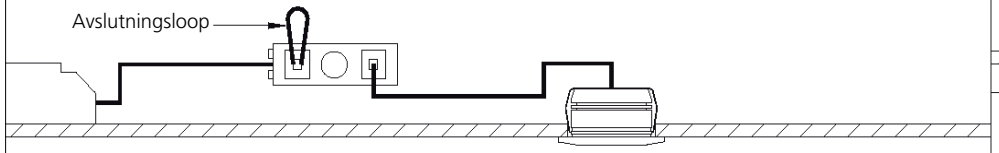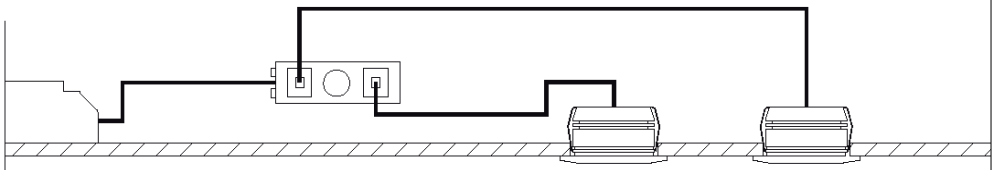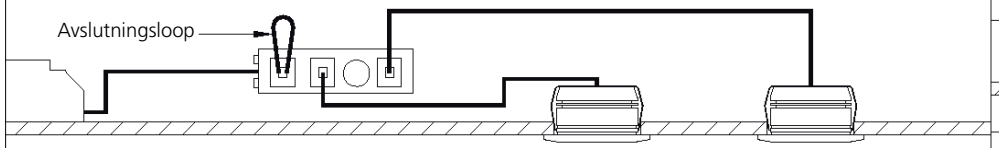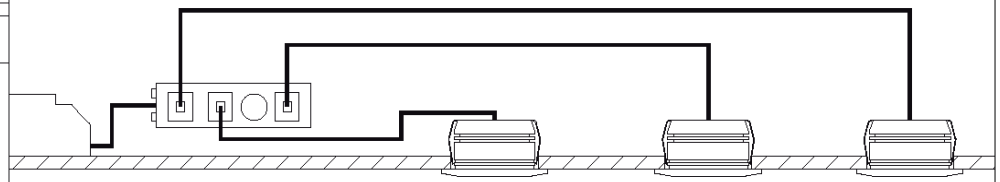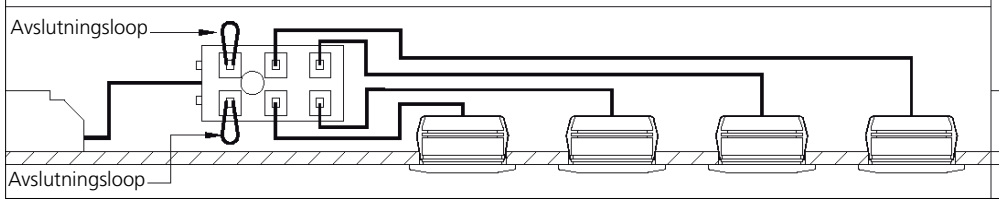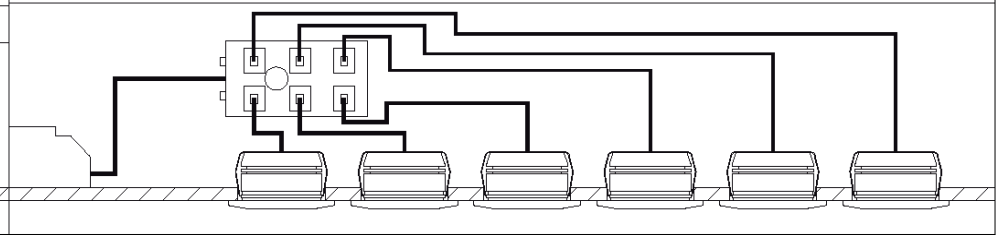
1. En avslutningsloop måste pluggas in i förgreningsuttaget om uttaget inte är fullt, detta för att sluta slingen.
2. Är alla uttag upptagna med armaturen behöver man inte använda loopen.